Electrolux

Preparazione Statica
Lavatoio 2 vasche - 1200 mm

ARTICOLO N° _____

MODELLO N° _____

NOME _____

SIS # _____

AIA # _____

Preparazione Statica

Lavatoio 2 vasche - 1200 mm

132460 (SL212) Lavatoio con 2 vasche da 500x500 mm

Descrizione

Articolo N° _____

Piano di lavoro in acciaio AISI 304, spessore 10/10, con bordo anteriore a spigolo da 40mm. Alzatina h=100mm a spigolo, chiusa posteriormente. N.2 vasche 500x500mm. Pannellatura frontale e laterale in acciaio AISI 304, schienale in acciaio. Gambe quadre 40x40mm in acciaio AISI 304 con piedini in acciaio.

Approvazione: _____

Caratteristiche e benefici

- I lavatoi sono già montati di serie.

Costruzione

- Alzatina da 100 mm.
- Piano di lavoro da 50mm con profondità 700mm, in acciaio inox AISI 304,
- Ripiano in acciaio inox alto 40 mm, angoli rivettati con rinforzi trasversali in acciaio inox (accessorio disponibile su richiesta).
- Gambe a sezione quadra 40x40mm in acciaio inox AISI 304 con piedini regolabili in altezza.
- Pannellatura frontale, laterale e posteriore in acciaio inox.

Accessori opzionali

- Sifone doppio in plastica da 1,5" PNC 850021 ❑
- Ripiano inferiore liscio da 1200 mm per lavatoi PNC 855168 ❑
- Rubinetto biforo con leva a gomito da 3/4" PNC 855302 ❑
- Sifone singolo in plastica da 1,5" per tavoli con vasca PNC 855306 ❑
- Rubinetto biforo completo di canna, con doccia, leva corta e termostato PNC 855307 ❑
- Sifone singolo in ottone da 1,5" per tavoli con vasca PNC 855308 ❑
- Rubinetto a snodo biforo a parete da 3/4" PNC 855310 ❑
- Rubinetto biforo con doccia da 3/4" PNC 855311 ❑
- Gruppo doccia di prelavaggio monoforo PNC 855315 ❑
- Rubinetto completo di canna con comando a pedale per lavatoi su gambe PNC 855317 ❑
- Rubinetto con canna, 3/4 " monoforo PNC 855319 ❑
- Rubinetto con leva a gomito con canna, 3/4" monoforo PNC 855322 ❑
- Rubinetto con leva a gomito con doccia e canna, 3/4" monoforo PNC 855324 ❑
- Avvolgitore Maxi-Reel a parete con lancia acqua e rientro automatico del tubo, 6 m PNC 855327 ❑
- Rubinetto a pedale con canna e con pedali caldo e freddo, 3/4" PNC 855328 ❑
- Rubinetto con doccia e canna, 3/4 " monoforo PNC 855329 ❑

Electrolux

Preparazione Statica
Lavatoio 2 vasche - 1200 mm

Preparazione Statica
Lavatoio 2 vasche - 1200 mm

Fronte

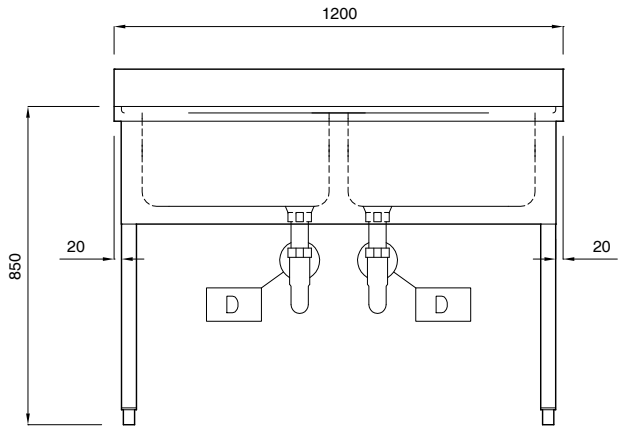

Alto

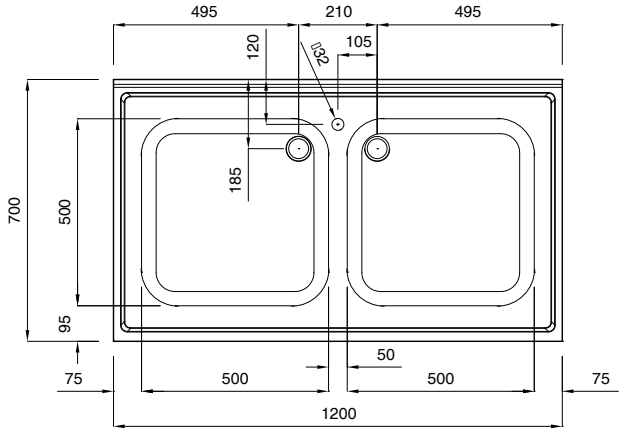

D = Scarico acqua
EQ = Vite Equipotenziale

Lato

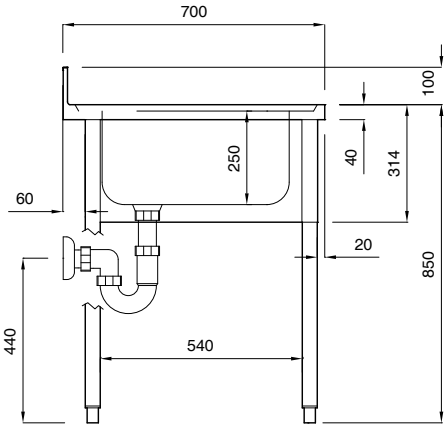

Informazioni chiave

Dimensioni esterne, altezza:	
132460 (SL212)	850 mm
Dimensioni esterne, larghezza:	1200 mm
Dimensioni esterne, profondità:	700 mm
Dimensione alzatina, altezza:	100 mm
Dimensione alzatina, profondità:	13 mm
Dimensione alzatina, raggio:	90°
Numero di ciotole	2
Dimensione ciotole	500x500xH250
Peso netto:	42 kg

L'azienda si riserva il diritto di apportare modifiche ai prodotti senza preavviso