Electrolux

Preparazione Statica
Lavatoio pentole da 1400 mm

ARTICOLO N° _____

MODELLO N° _____

NOME _____

SIS # _____

AIA # _____

Preparazione Statica

Lavatoio pentole da 1400 mm

132334 (VLP1401SP)	Lavatoio pentole da 1400 mm con 1 vasca 1200x500x350 mm

Descrizione

Articolo N° _____

Piano di lavoro in acciaio 10/10 in AISI 304 di spessore 50 mm.
Vasca lavatoio in AISI 304 con dimensioni 1200 x 500 x 350 mm con fondo inclinato verso lo scarico e angoli interni raggiati dotata di tubo troppopieno e piletta di scarico da 2" insonorizzata con materiale fonoassorbente incollato sotto il fondo .
Supporto pentole amovibile.
Telaio pannellato su tre lati con elemento di chiusura posteriore.
Pannelli dotati di pieghe salvamani.
Gambe quadre (40 x 40 mm) in acciaio AISI 304 con piedini in acciaio AISI 304 da 1" regolabili in altezza (40 mm).
Alzatina posteriore paraspruzzi con raggiatura 8 mm, altezza 100 mm e spessore 13 mm.

Approvazione: _____

Caratteristiche e benefici

- Modello conforme alle norme igieniche internazionali sulla pulibilità.
- I lavatoi possono essere completati a richiesta con diverse tipologie di rubinetti e sifoni in plastica od ottone.

Costruzione

- Piano di lavoro in acciaio 10/10 AISI 304 di 50 mm di spessore con piega salvamani sui bordi.
- Progettato per essere installato contro un muro. Alzatina posteriore paraspruzzi con raggiatura 8 mm, altezza 100 mm e spessore 13 mm
- Gambe in acciaio inox AISI 304 a sezione quadra e 40 mm regolabili in altezza.
- Progettato per permette di posizionare le gambe ed il piano con vasca ad incastro e fissare il rubinetto attraverso un accesso agevolato nella parte posteriore.
- Vasca di altezza 350 mm e supporto per il lavaggio delle pentole costruiti interamente in acciaio inox AISI 304.
- Vasca con il fondo opportunamente inclinato verso lo scarico e angoli interni raggiati per una facile pulizia, dotata di tubo troppopieno con filtro e piletta di scarico.

Accessori opzionali

• Gruppo doccia di prelavaggio monoforo	PNC 855315 ❑
• Rubinetto completo di canna con comando a pedale per lavatoi su gambe	PNC 855317 ❑
• Rubinetto con canna, 3/4 " monoforo	PNC 855319 ❑
• Avvolgitore Maxi-Reel a parete con lancia acqua e rientro automatico del tubo, 10 m	PNC 855320 ❑
• Avvolgitore Maxi-Reel a parete con lancia acqua e rientro automatico del tubo, 15 m	PNC 855321 ❑
• Rubinetto con leva a gomito con canna, 3/4" monoforo	PNC 855322 ❑
• Rubinetto con leva a gomito con doccia e canna, 3/4" monoforo	PNC 855324 ❑
• Rubinetto ad infrarossi con canna, 3/4" monoforo	PNC 855325 ❑
• Rubinetto con doccione da 3/4", monoforo	PNC 855326 ❑
• Avvolgitore Maxi-Reel a parete con lancia acqua e rientro automatico del tubo, 6 m	PNC 855327 ❑
• Rubinetto a pedale con canna e con pedali caldo e freddo, 3/4"	PNC 855328 ❑
• Rubinetto con doccia e canna, 3/4 " monoforo	PNC 855329 ❑
• Ripiano inferiore per lavatoio su gambe da 1400 mm	PNC 855344 ❑
• Sifone singolo in plastica da 2" per lavatoi	PNC 895313 ❑
• Sifone singolo in ottone da 2"	PNC 895314 ❑

Electrolux

Preparazione Statica
Lavatoio pentole da 1400 mm

Preparazione Statica
Lavatoio pentole da 1400 mm

Fronte

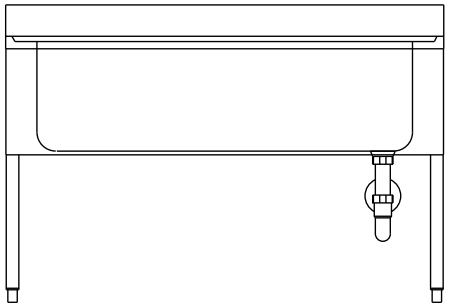

Alto

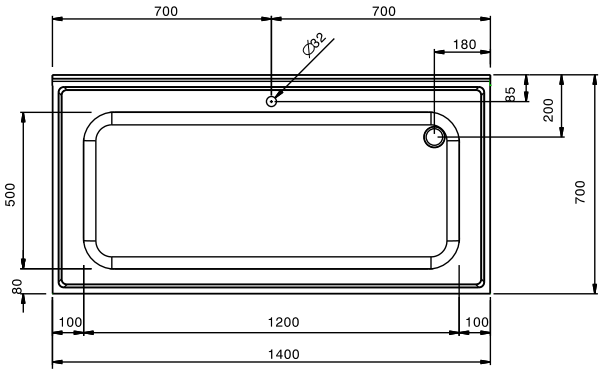

D = Scarico acqua

Lato

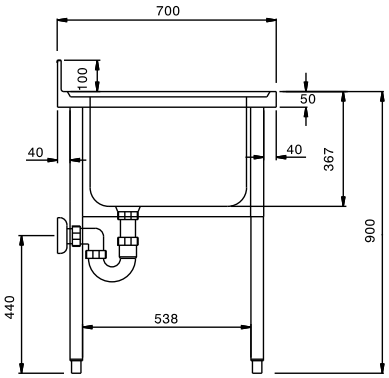

Informazioni chiave

Dimensioni esterne, altezza:	
132334 (VLP1401SP)	1000 mm
Dimensioni esterne, larghezza:	1400 mm
Dimensioni esterne, profondità:	700 mm
Dimensione alzatina, altezza:	100 mm
Dimensione alzatina, profondità:	13 mm
Dimensione alzatina, raggio:	R=8
Numero di ciotole	1
Dimensione ciotole	1200x500xH350
Spessore piano di lavoro:	50 mm
Peso netto:	60 kg

L'azienda si riserva il diritto di apportare modifiche ai prodotti senza preavviso