Electrolux

Preparazione Statica
Lavatoio armadiato 2 vasche 2 porte scorrevoli e sgocciolatoio sinistro - 2000 mm

ARTICOLO N° _____

MODELLO N° _____

NOME _____

SIS # _____

AIA # _____

Preparazione Statica

Lavatoio armadiato 2 vasche 2 porte scorrevoli e sgocciolatoio sinistro - 2000 mm

132711 (MLA2026SXP) Lavatoio armadiato con 2 vasche 600x500mm, gocciolatoio sinistro e 2 porte scorrevoli, 2000 mm

Descrizione

Articolo N° _____

Costruito interamente in acciaio.Struttura interna saldata in acciaio.Connessione tra pannelli e struttura saldata brevettatata. Piano di lavoro, alto 50 mm, in acciaio AISI 304, spesso 1mm, incorpora un materiale fonoassorbente ed e' dotato di angoli arrotondati.Alzatina (h=100mm) con R=8mm.Gocciolatoio.Porte scorrevoli fonoassorbenti. Pannello di base in acciaio AISI 304 e ripiano intermedio ad altezza regolabile. Vasca in AISI 304 con troppopieno e scarico.Dotato di piedini ad altezza regolabile (-10/+60mm).

Approvazione: _____

Caratteristiche e benefici

- Modello conforme alle norme igieniche internazionali sulla pulibilità.

Costruzione

- Struttura completamente in acciaio inox con telaio saldato per conferire massima stabilità al tavolo.
- Miglior accesso al vano grazie alla presenza, per tutte le lunghezze, di solo due porte.
- Vasca lavatoio in acciaio inox AISI 304 dotata di tubo troppopieno e piletta di scarico.
- Piano di lavoro in acciaio 10/10 in AISI 304 di spessore 50 mm con piega salvamani sui bordi con pannello fonoassorbente da 18 mm di spessore.
- Pannelli laterali e suola rinforzata in acciaio inox AISI 304.
- Progettato per essere installato contro un muro. Alzatina posteriore paraspruzzi con raggiatura 8 mm, altezza 100 mm e spessore 13 mm
- Pannelli con pieghe salvamani su tutti i bordi a garanzia di una maggior sicurezza.
- Piedini in acciaio inox AISI 304 di 200 mm di altezza e 54 mm di diametro, regolabili: -50/+30 mm.
- Porte in acciaio inox AISI 304, fonoassorbenti e scorrevoli su guide poste all'interno della cornice del mobile.
- Gocciolatoio incluso.
- Costruzione in acciaio inox.

Accessori opzionali

- Sifone doppio in plastica da 2" per lavatoi — PNC 850022 ❑
- Gruppo doccia di prelavaggio monoforo — PNC 855315 ❑
- Rubinetto completo di canna con comando a pedale per lavatoi su gambe — PNC 855317 ❑
- Rubinetto con canna, 3/4 " monoforo — PNC 855319 ❑
- Rubinetto con leva a gomito con canna, 3/4" monoforo — PNC 855322 ❑
- Rubinetto con leva a gomito con doccia e canna, 3/4" monoforo — PNC 855324 ❑
- Rubinetto ad infrarossi con canna, 3/4" monoforo — PNC 855325 ❑
- Rubinetto con doccione da 3/4", monoforo — PNC 855326 ❑
- Rubinetto a pedale con canna e con pedali caldo e freddo, 3/4" — PNC 855328 ❑
- Falso fondo per vasca destra da 600x500 mm — PNC 895100 ❑
- Falso fondo per vasca sinistra da 600x500 mm — PNC 895110 ❑
- Filtro troppopieno per vasca da 600x500 mm — PNC 895135 ❑
- Sifone singolo in plastica da 2" per lavatoi — PNC 895313 ❑
- Sifone singolo in ottone da 2" — PNC 895314 ❑

Electrolux

Lavatoio armadiato 2 vasche 2 porte scorrevoli e sgocciolatoio sinistro - 2000 mm

Preparazione Statica

Preparazione Statica
Lavatoio armadiato 2 vasche 2 porte scorrevoli e sgocciolatoio sinistro - 2000 mm

Fronte

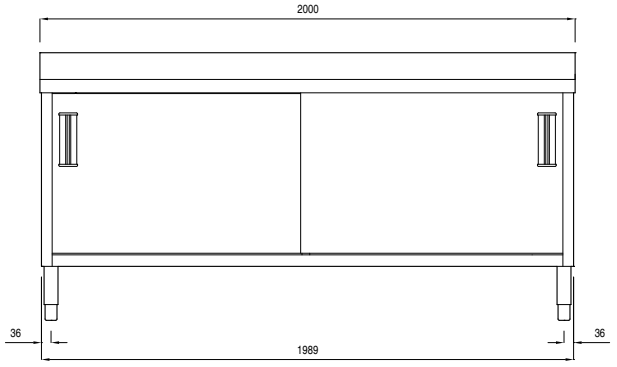

Alto

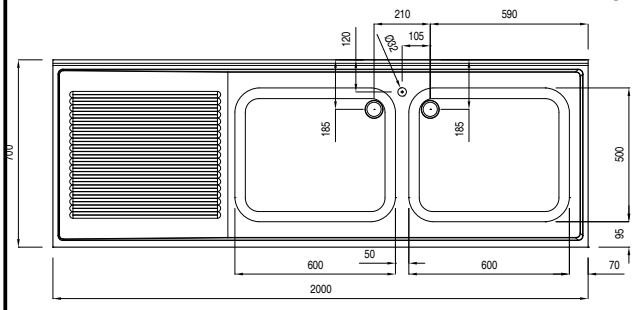

D = Scarico acqua

Lato

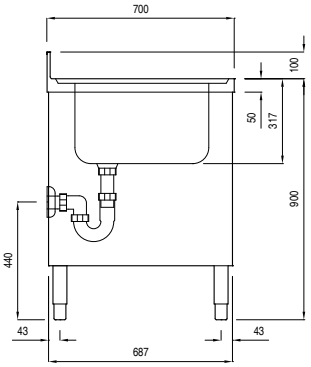

Scarico

Posizione scarico:	
132711 (MLA2026SXP)	Sx

Informazioni chiave

Larghezza armadio:	1910 mm
Profondità armadio:	645 mm
Altezza armadietto:	330 mm
Dimensioni esterne, altezza:	1000 mm
Dimensioni esterne, larghezza:	2000 mm
Dimensioni esterne, profondità:	700 mm
Dimensione alzatina, altezza:	100 mm
Dimensione alzatina, profondità:	13 mm
Dimensione alzatina, raggio:	R=8
Numero di ciotole	2
Dimensione ciotole	600x500xH300
Numero e tipologia di porte:	2Scorrevole
Spessore piano di lavoro:	50 mm
Peso netto:	75 kg

L'azienda si riserva il diritto di apportare modifiche ai prodotti senza preavviso