Electrolux

Ventilazione
Export centrale in acciaio inox AISI 304 con filtri 1200x1400 mm

ARTICOLO N° _____

MODELLO N° _____

NOME _____

SIS # _____

AIA # _____

Ventilazione

Export centrale in acciaio inox AISI 304 con filtri 1200x1400 mm

642023 (EP1412T)	Cappa a parete in acciaio inox AISI 304 con filtri 1200x1400x500h

Descrizione

Articolo N° _____

Cappe dal profilo parallelepipedo che consente un maggiore contenimento dei fumi e la loro migliore espulsione. Corpo aspirante costruito completamente in acciaio AISI 304. Dotato di filtri a labirinto in acciaio AISI 304, pannelli ciechi in acciaio AISI 304, canalina perimetrale e bacinella raccogli-condensa.

Approvazione: _____

Caratteristiche e benefici

- Lamiere con doppia piega per evitare ferite.
- Predisposte per l'installazione delle lampade di illuminazione.
- Basso livello di rumorosità.

Costruzione

- Tasselli e staffe di sostegno per la sospensione a soffitto.
- Canalina di raccolta della condensa in acciaio inox AISI 304.
- I filtri a labirinto assicurano una filtrazione dell'aria dagli oli e una protezione contro gli incendi.
- Pannelli ciechi in acciaio inox AISI 304 per una aspirazione bilanciata.
- Fori di uscita sono dimensionati in modo da minimizzare le perdite di carico.
- Foro di scarico centrale per convogliare i grassi in una bacinella in AISI 304.
- Costruzione interamente in acciaio inox AISI 304.
- Filtri a labirinto in acciaio inox AISI 304 facilmente estraibili per il lavaggio.

Accessori inclusi

• 2 x Filtri a labirinto in acciaio inox AISI 304 - h=500 mm	PNC 640052
• 1 x Pannello cieco in accaio inox AISI 304 da 400x500h	PNC 640068

Accessori opzionali

• Variatoe di velocità per un motore monofase fino a 1,17 kW	PNC 640076 ❑
• Piletta di scarico raccolta grassi da 1/2"	PNC 640409 ❑
• Plafoniera IP 65 con 1 neon - 27 watt	PNC 680804 ❑

Electrolux

Ventilazione
Export centrale in acciaio inox AISI 304 con filtri 1200x1400 mm

Ventilazione
Export centrale in acciaio inox AISI 304 con filtri 1200x1400 mm

Fronte

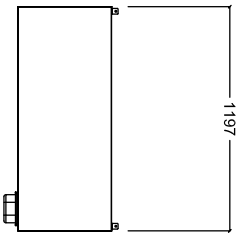

Alto

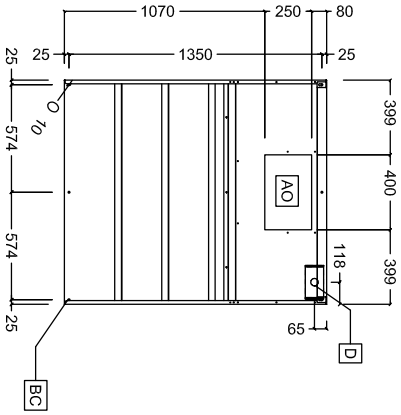

Lato

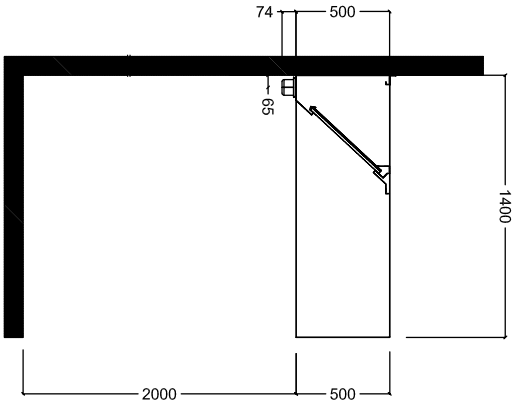

Informazioni chiave

Dimensioni esterne, altezza:	
642023 (EP1412T)	500 mm
Dimensioni esterne, larghezza:	1200 mm
Dimensioni esterne, profondità:	1400 mm
Portata INDICATIVA Estrazione*:	1900 mc/h
Peso netto:	32 kg

* Il valore di portata in estrazione è da considerarsi **INDICATIVO** e da verificare di volta in volta in relazione alle apparecchiature di cottura.

L'azienda si riserva il diritto di apportare modifiche ai prodotti senza preavviso