Electrolux

Ventilazione
Vapor a parete 1600x1600 mm

ARTICOLO N° _____

MODELLO N° _____

NOME _____

SIS # _____

AIA # _____

Ventilazione

Vapor a parete 1600x1600 mm

640203 (EPF1616)	Cappa a parete in acciaio inox AISI 304 con filtri

Descrizione

Articolo N° _____

Corpo aspirante costruito completamente in acciaio AISI 304.
Saldatura continua delle giunzioni.
Dotato di filtri a labirinto in acciaio AISI 304 (posizionati sulla parte frontale della cappa), pannelli ciechi in acciaio AISI 304, canalina perimetrale e manicotto di scarico condensa.
Deflettore convogliamento fumi sulla parte posteriore.
Da utilizzare sopra apparecchiature con produzione di vapore, es.
forni, cuocipasta, lavastoviglie, lavapentole, etc.

Approvazione: _____

Caratteristiche e benefici

- Lamiere con doppia piega per evitare ferite.
- Predisposte per l'installazione delle lampade di illuminazione.
- Tutte le cappe sono dotate di tronchetto di scarico condensa Ø=3/8".
- Basso livello di rumorosità.

Costruzione

- Tasselli e staffe di sostegno per la sospensione a soffitto.
- I filtri a labirinto assicurano una filtrazione dell'aria dagli oli e una protezione contro gli incendi.
- Pannelli ciechi in acciaio inox AISI 304 per una aspirazione bilanciata.
- Fori di uscita sono dimensionati in modo da minimizzare le perdite di carico.
- Lamiere sagomate per agevolare la raccolta e la condensazione del vapore.
- Costruzione interamente in acciaio inox AISI 304.
- Filtri a labirinto in acciaio inox AISI 304 facilmente estraibili per il lavaggio.

Accessori inclusi

• 3 x Filtri a labirinto in acciaio inox AISI 304 - h=350 mm	PNC 640050
• 1 x Pannello cieco in accaio inox AISI 304 da 400x350h	PNC 640064

Accessori opzionali

• Plafoniera IP 65 con 1 neon - 27 watt	PNC 680804 ❑
• Plafoniera IP 65 con 1 neon - 36 watt	PNC 680805 ❑

Electrolux
Ventilazione
Vapor a parete 1600x1600 mm

Ventilazione
Vapor a parete 1600x1600 mm

Fronte

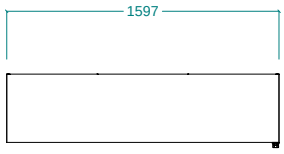

Alto

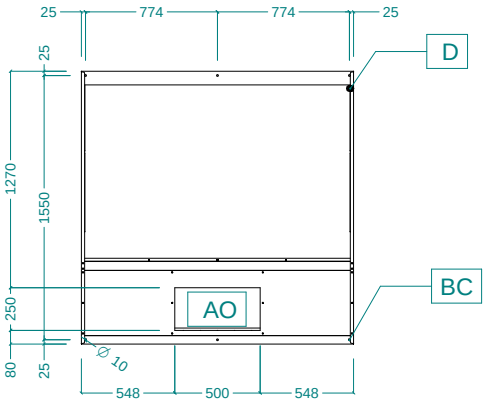

Lato

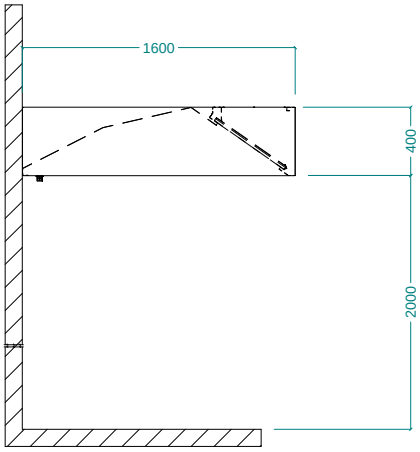

Informazioni chiave

Dimensioni esterne, altezza:	
640203 (EPF1616)	400 mm
Dimensioni esterne, larghezza:	1600 mm
Dimensioni esterne, profondità:	1600 mm
Portata INDICATIVA Estrazione*:	2900 mc/h
Peso netto:	69 kg

* Il valore di portata in estrazione è da considerarsi **INDICATIVO** e da verificare di volta in volta in relazione alle apparecchiature di cottura/lavaggio.

L'azienda si riserva il diritto di apportare modifiche ai prodotti senza preavviso