Electrolux

**Ventilazione**
**Master Ventil a parete in acciaio inox AISI 304 con filtri e ventilatore 2800x1100 mm**

ARTICOLO N° _____

MODELLO N° _____

NOME _____

SIS # _____

AIA # _____

Ventilazione

Master Ventil a parete in acciaio inox AISI 304 con filtri e ventilatore 2800x1100 mm

| | |
|---|---|
| **644216 (AMPV1128DT)** | Cappa a parete in acciaio inox AISI 304 con filtri e ventilatore 2800x1100x500h |

## Descrizione

**Articolo N°** _____

Il particolare profilo la rende ideale per cucine con soffitti particolarmente bassi. Corpo aspirante costruito completamente in acciaio inox AISI 304. Dotata di filtri a labirinto in acciaio inox AISI 304, pannelli ciechi in acciaio inox AISI 304 e bacinella raccogli-condensa. Due elettroventilatori centrifughi direttamente accoppiati montati all'interno della zona filtrante.

**Approvazione:** _____

## Caratteristiche e benefici

- Lamiere con doppia piega per evitare ferite.
- Predisposte per l'installazione delle lampade di illuminazione.
- Basso livello di rumorosità.

## Costruzione

- Tasselli e staffe di sostegno per la sospensione a soffitto.
- Fori di uscita sono dimensionati in modo da minimizzare le perdite di carico.
- Canalina posteriore in acciaio inox AISI 304 con foro di scarico per convogliare i grassi in una bacinella.
- Canalina di raccolta della condensa in acciaio inox AISI 304.
- I filtri a labirinto assicurano una filtrazione dell'aria dagli oli e una protezione contro gli incendi.
- Pannelli ciechi in acciaio inox AISI 304 per una aspirazione bilanciata.
- Potente ventilatore interno da 550 W.
- Filtri a labirinto in acciaio inox AISI 304 facilmente estraibili per il lavaggio.
- Costruzione interamente in acciaio inox AISI 304.

Electrolux

Master Ventil a parete in acciaio inox AISI 304 con filtri e ventilatore 2800x1100 mm

Ventilazione

# Ventilazione
# Master Ventil a parete in acciaio inox AISI 304 con filtri e ventilatore 2800x1100 mm

Fronte

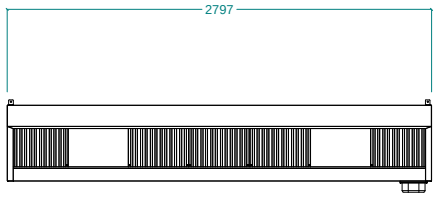


Alto

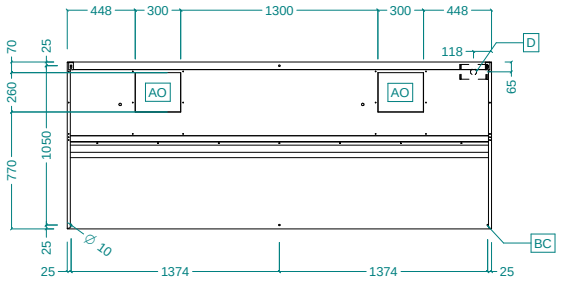


EI = Connessione elettrica

Lato

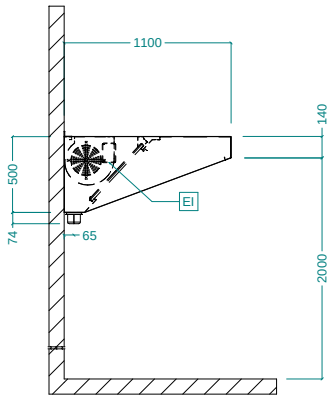


## Elettrico

| | |
|---|---|
| **Tensione di alimentazione:** | |
| **644216 (AMPV1128DT)** | 220-240 V/1N ph/50/60 Hz |
| **Watt totali:** | 0.84 kW |
| **Potenza ventola incorporata** | 420 W |

## Informazioni chiave

| | |
|---|---|
| **Dimensioni esterne, altezza:** | 500 mm |
| **Dimensioni esterne, larghezza:** | 2800 mm |
| **Dimensioni esterne, profondità:** | 1100 mm |
| **Portata INDICATIVA Estrazione*:** | 5400 mc/h |
| **Peso netto:** | 98 kg |

* Il valore di portata in estrazione è da considerarsi **INDICATIVO** e da verificare di volta in volta in relazione alle apparecchiature di cottura.


L'azienda si riserva il diritto di apportare modifiche ai prodotti senza preavviso