Electrolux

# Preparazione Statica
# Tavolo su gambe con alzatina - 700 mm

ARTICOLO N° _____

MODELLO N° _____

NOME _____

SIS # _____

AIA # _____

Preparazione Statica

Tavolo su gambe con alzatina - 700 mm

**132038 (TG710P)** Tavolo su gambe da 700 mm con alzatina da 100 mm

## Descrizione

**Articolo N°** _____

Piano di lavoro da 50 mm di altezza, in acciaio inossidabile 304 AISI, 1 mm di spessore, con piega salvamani sui bordi e uno strato di materiale fonoassorbente, idrorepellente e ignifugo. Alzatina posteriore paraspruzzi, altezza 100 mm. Gambe a sezione quadrata 40x40mm con piedini da 1 " regolabili in altezza in acciaio AISI 304.

**Approvazione:** _____

## Caratteristiche e benefici

- Modello conforme alle norme igieniche internazionali sulla pulibilità.

## Costruzione

- Cassetti realizzati in acciaio inox AISI 304con vano ricavato in un unico pezzo a spigoli arrotondati per maggior igienicità e facile pulizia, adatti a contenere bacinelle GN con altezza massima 100 m. Portata del cassetto 40 kg.
- Progettato per essere installato contro un muro. Alzatina posteriore paraspruzzi con raggiatura 8 mm, altezza 100 mm e spessore 13 mm
- Piano di lavoro in acciaio 10/10 in AISI 304 di spessore 50 mm insonorizzato con piega salvamani sui bordi e sottoripiano rinforzato in pannello idrofugo dotato di uno strato fonoassorbente.
- Gambe in acciaio inox AISI 304 a sezione quadra e 40 mm regolabili in altezza.
- Tavolo su gambe assemblabile senza l'uso di viti per facilitare l'installazione.
- Tutti i tavoli sono accessoriabili con singolo cassetto da 400 mm o 600 mm, cassettiera a quattro cassetti da 400 mm o 600 mm, ripiano inferiore o telaio inferiore su tre lati e serie di ruote.
- Ripiano inferiore, 40 mm di spessore (disponibile come accessorio opzionale su alcuni modelli), facilmente posizionabile ad incastro a 200 mm da terra. Il ripiano inferiore è obbligatorio quando si vuole installare la cassettiera a 4 cassetti

## Accessori opzionali

- Kit 4 ruote (2 con freno) diametro 100 mm — PNC 855030 ❑
- Ripiano inferiore per tavoli da 700 mm — PNC 855189 ❑
- Cassetto per contenitore GN 1/1 h. max 100 mm — PNC 855810 ❑
- Cassettiera 4 cassetti per contenitori h. max 100 mm — PNC 855812 ❑

Electrolux

Preparazione Statica
Tavolo su gambe con alzatina - 700 mm

# Preparazione Statica
# Tavolo su gambe con alzatina - 700 mm

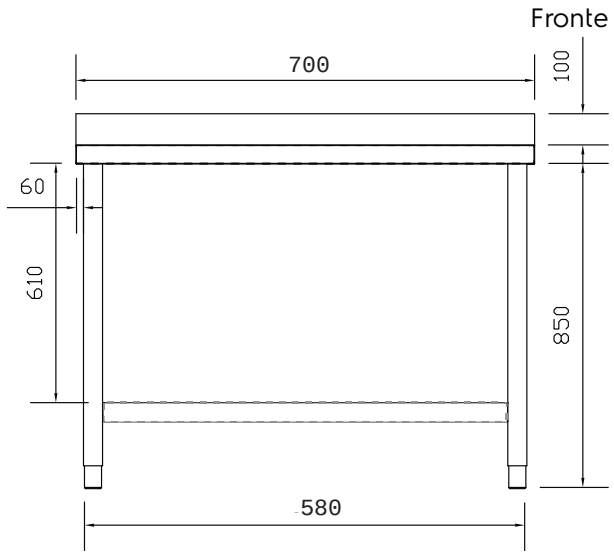


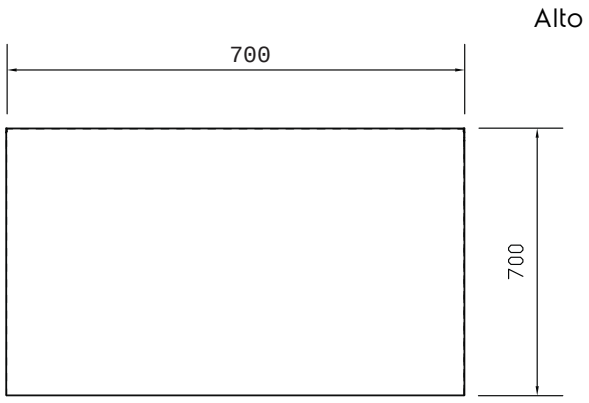


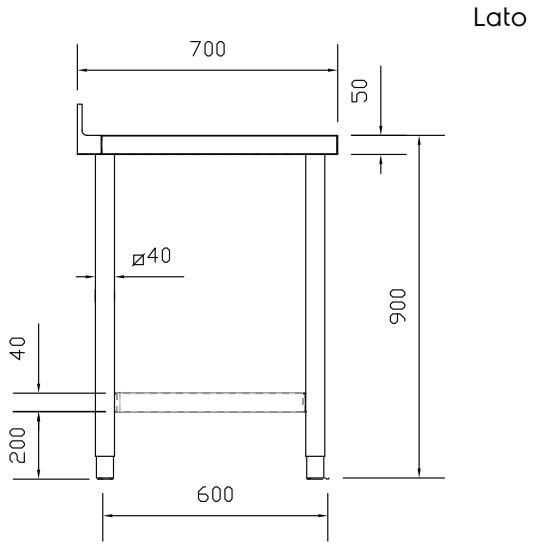


## Informazioni chiave

| | |
|---|---|
| **Dimensioni esterne, altezza:** | |
| **132038 (TG710P)** | 1000 mm |
| **Dimensioni esterne, larghezza:** | 700 mm |
| **Dimensioni esterne, profondità:** | 700 mm |
| **Dimensione alzatina, altezza:** | 100 mm |
| **Dimensione alzatina, profondità:** | 13 mm |
| **Dimensione alzatina, raggio:** | R=8 |
| **Spessore piano di lavoro:** | 50 mm |
| **Peso netto:** | 26 kg |




L'azienda si riserva il diritto di apportare modifiche ai prodotti senza preavviso