Electrolux

Gamma cottura modulare 700XP Fry top elettrico mezzo modulo acciaio dolce

ARTICOLO N° _____

MODELLO N° _____

NOME _____

SIS # _____

AIA # _____

Gamma cottura modulare

700XP Fry top elettrico mezzo modulo acciaio dolce

371184 (E7FTEDSSI0)	Fry top elettrico con piastra liscia in acciaio dolce ½ modulo, con controllo termostatico
371192 (E7FTEDHSI0)	Fry top elettrico con piastra liscia orizzontale in acciaio dolce ½ modulo, con controllo termostatico
371185 (E7FTEDSRI0)	Fry top elettrico con piastra rigata in acciaio dolce ½ modulo, con controllo termostatico

Descrizione

Articolo N° _____

Puo' essere installata su basi neutre o supporti a ponte. Superficie di cottura liscia in acciaio dolce. Temperatura da 110°C a 300°C. Cassetto rimovibile posizionato sotto la superficie di cottura per la raccolta grassi. Pannelli esterni in acciaio inox con finitura Scotch Brite. Piano di lavoro in acciaio inox stampato in un unico pezzo (spessore 1,5 mm). Bordi laterali a taglio laser ad angolo retto per una perfetta giunzione con altre unità.

Approvazione: _____

Caratteristiche e benefici

- L'unità può essere installata su basi aperte, supporti a ponte o a sbalzo.
- L'ampio foro di scarico sulla superficie di cottura permette di raccogliere i residui grassi all'interno di un contenitore (1 litro di capacità) posizionato sotto la superificie di cottura.
- Contenitore raccolta grassi di grandi dimensioni disponibile come accessorio.
- Resistenze in incoloy posizionate sotto la piastra di cottura.
- Termostato di sicurezza e controllo termostatico.
- Alzatina in acciaio inox posizionata nella parte posteriore ed ai lati della superificie di cottura. Alzatina facile da rimuovere per le operazioni di pulizia.
- Temperatura della griglia regolabile tra 110°C e 300°C.
- Protezione all'acqua IPX4.
- [NOT TRANSLATED]

Costruzione

- Superficie di cottura in acciaio dolce per ottenere ottimi risultati di grigliatura.
- Superficie di cottura completamente liscia o completamente rigata.
- Pannellatura esterna in acciaio inox con finitura Scotch Brite
- Piano di lavoro in acciaio inox realizzato in un unico pezzo di 1.5mm di spessore.
- I modelli hanno bordi laterali ad angolo retto per consentire giunture a livello tra le unità ed eliminare la possibilità di infiltrazioni.

Accessori opzionali

- Raschietto per piastra liscia per fry top e brasiera multifunzione (escluso 371185) — PNC 164255 ❑
- 4 ruote piroettanti, 2 con freno (da ordinare sempre assieme al kit installazione su ruote/a ponte) (escluso 371192) — PNC 206135 ❑
- Supporto per soluzione a ponte da 800mm — PNC 206137 ❑
- Supporto per soluzione a ponte da 1000mm — PNC 206138 ❑
- Supporto per soluzione a ponte da 1200mm — PNC 206139 ❑
- Supporto per soluzione a ponte da 1400mm — PNC 206140 ❑
- Supporto per soluzione a ponte da 1600mm — PNC 206141 ❑
- Supporto per soluzione a ponte da 400mm — PNC 206154 ❑

Electrolux

Gamma cottura modulare 700XP Fry top elettrico mezzo modulo acciaio dolce

- Colonnina acqua orientabile con bracci rotanti (tubi di estensione non inclusi) PNC 206289 ❑
- Tubi di estensione per installazione colonnina acqua orientabile su apparecchiature top e monoblocco PNC 206291 ❑
- Alzatina per camino per elementi da 400mm PNC 206303 ❑
- Corrimano laterale destro e sinistro PNC 206307 ❑
- Kit bacinella raccolta grasso/olio per fry top PNC 206346 ❑
- Kit per installazione su ruote o a ponte per funzioni monoblocco o top con base da 400 mm PNC 206366 ❑
- Pannello di copertura posteriore da 600 mm PNC 206373 ❑
- Pannello di copertura posteriore da 800 mm PNC 206374 ❑
- Pannello di copertura posteriore da 1000 mm PNC 206375 ❑
- Pannello di copertura posteriore da 1200 mm PNC 206376 ❑
- Griglia per camino per elementi da 400 mm PNC 206400 ❑
- Raschietto per piastra rigata per fry top (solo per 371185) PNC 206420 ❑
- Corrimano frontale da 400mm PNC 216046 ❑
- Corrimano frontale da 800mm PNC 216047 ❑
- Corrimano frontale da 1200mm PNC 216049 ❑
- Corrimano frontale da 1600mm PNC 216050 ❑
- Piano porzionatore da 400mm PNC 216185 ❑
- Piano porzionatore da 800mm PNC 216186 ❑
- 2 pannelli copertura laterale per elementi top (H=250 P=700) PNC 216277 ❑

L'azienda si riserva il diritto di apportare modifiche ai prodotti senza preavviso

Gamma cottura modulare 700XP Fry top elettrico mezzo modulo acciaio dolce

Fronte

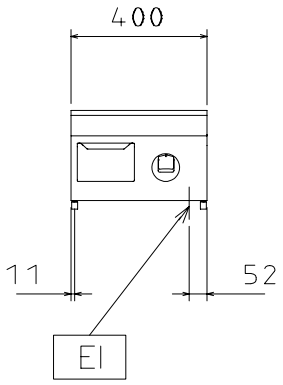

Alto

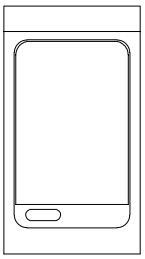

EI = Connessione elettrica
EQ = Vite Equipotenziale
F = Uscita fumi

Lato

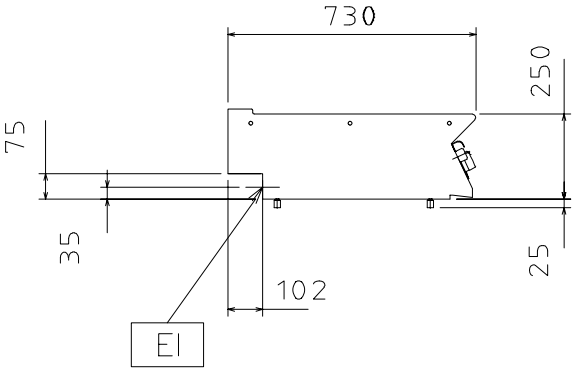

Elettrico

Tensione di alimentazione:	
371184 (E7FTEDSSI0)	400 V/3 ph/50/60 Hz
371192 (E7FTEDHSI0)	400 V/3 ph/50/60 Hz
371185 (E7FTEDSRI0)	400 V/3 ph/50/60 Hz
Potenza installata	4.2 kW
Watt totali:	4.2 kW

Informazioni chiave

Larghezza superficie di cottura:	330 mm
Profondità superficie di cottura:	540 mm
Temperatura MIN:	110 °C
Temperatura MAX:	300 °C
Peso netto:	40 kg
Peso imballo:	
371184 (E7FTEDSSI0)	40 kg
371192 (E7FTEDHSI0)	47 kg
371185 (E7FTEDSRI0)	47 kg
Altezza imballo:	540 mm
Larghezza imballo:	460 mm
Profondità imballo:	820 mm
Volume imballo:	0.2 m³

Se l'apparecchiatura è installata vicino ad attrezzature o mobili che temono il calore è necessario lasciare uno spazio pari a 150 mm o applicare un isolamento termico.

L'azienda si riserva il diritto di apportare modifiche ai prodotti senza preavviso