Electrolux

Gamma cottura modulare 700XP Cucina elettrica 4 piastre su forno elettrico

ARTICOLO N° _____

MODELLO N° _____

NOME _____

SIS # _____

AIA # _____

Gamma cottura modulare

700XP Cucina elettrica 4 piastre su forno elettrico

371016 (E7ECEH4RE0)	Cucina elettrica 4 piastre (2,6 kw cad.) su forno elettrico statico (6 kw)

Descrizione

Articolo N° _____

Puo' essere installata su piedini in acciaio in con altezza regolabile fino a 50 mm. N. 4 piastre elettriche in ghisa da 2,6 kw, sigillate ermeticamente al top in un unico pezzo. La camera del forno è in acciaio inox con 3 livelli per GN 2/1. Base d'appoggio rigata. Pannelli esterni in acciaio inox con finitura Scotch Brite. Piano di lavoro in acciaio inox stampato in un unico pezzo (spessore 1,5 mm). Bordi laterali a taglio laser ad angolo retto per una perfetta giunzione con altre unità.

Approvazione: _____

Caratteristiche e benefici

- Le 4 piastre in ghisa, da 2.6 kW ciascuna, sono saldate ermeticamente al piano.
- Il vano di base è composto da un forno elettrico.
- Forno elettrico con termostati separati per gli elementi eìriscaldanti superiori ed inferiori.
- Camera del forno in acciaio inox con 3 livelli di guide per l'inserimento di teglie GN 2/1.
- Base del forno in acciaio smaltato e rigato.
- Termostato del forno regolabile tra 140°C e 300°C.
- La particolare forma delle manopole protegge dalle infiltrazioni di acqua.
- Protezione all'acqua IPX4.

Costruzione

- Pannellatura esterna in acciaio inox con finitura Scotch Brite
- Piano di lavoro in acciaio inox realizzato in un unico pezzo di 1.5mm di spessore.
- I modelli hanno bordi laterali ad angolo retto per consentire giunture a livello tra le unità ed eliminare la possibilità di infiltrazioni.

Electrolux

Gamma cottura modulare 700XP Cucina elettrica 4 piastre su forno elettrico

Gamma cottura modulare 700XP Cucina elettrica 4 piastre su forno elettrico

Fronte

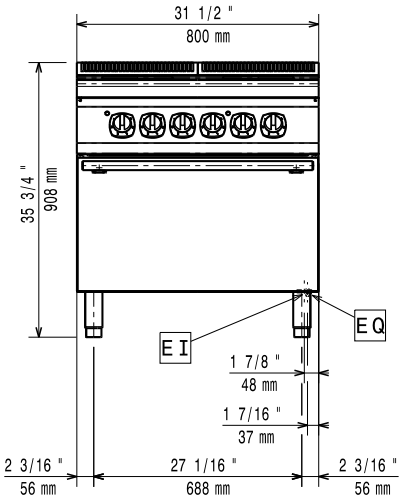

Alto

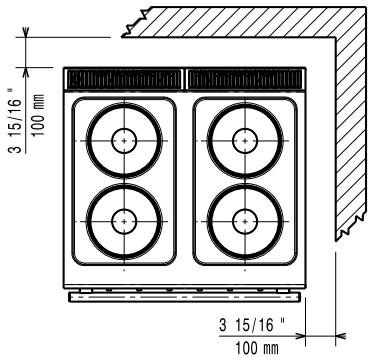

EI = Connessione elettrica
EQ = Vite Equipotenziale

Lato

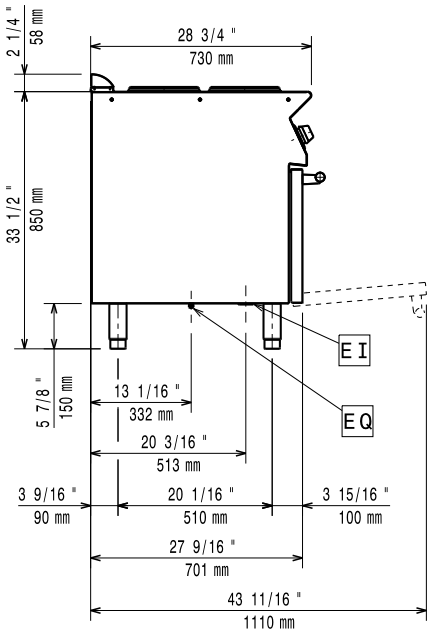

Elettrico

Tensione di alimentazione:	
371016 (E7ECEH4RE0)	400 V/3 ph/50/60 Hz
Watt totali:	16.4 kW

Informazioni chiave

Potenza piastre frontali:	2.6 - 2.6 kW
Potenza piastre posteriori:	2.6 - 2.6 kW
Dimensioni piastre frontali:	Ø 230 Ø 230
Dimensioni piastre posteriori:	Ø 230 Ø 230
Temperatura forno:	140 °C MIN; 300 °C MAX
Dimensioni camera forno (larghezza):	540 mm
Dimensioni camera forno (altezza):	300 mm
Dimensioni camera forno (profondità):	650 mm
Peso netto:	80 kg

Se l'apparecchiatura è installata vicino ad attrezzature o mobili che temono il calore è necessario lasciare uno spazio pari a 150 mm o applicare un isolamento termico.

L'azienda si riserva il diritto di apportare modifiche ai prodotti senza preavviso

Accessori inclusi

- 1 x Griglia al cromo GN 2/1 per forno statico PNC 164250

Accessori opzionali

- Griglia al cromo GN 2/1 per forno statico PNC 164250 ❑
- 4 ruote piroettanti, 2 con freno (da ordinare sempre assieme al kit installazione su ruote/a ponte) PNC 206135 ❑
- Kit piedini flangiati PNC 206136 ❑
- Zoccolatura frontale per installazione su zoccolo in cemento, 200mm PNC 206146 ❑
- Zoccolatura frontale per installazione su zoccolo in cemento, 400mm PNC 206147 ❑
- Zoccolatura frontale per installazione su zoccolo in cemento, 800mm PNC 206148 ❑
- Zoccolatura frontale per installazione su zoccolo in cemento, 1000mm PNC 206150 ❑
- Zoccolatura frontale per installazione su zoccolo in cemento, 1200mm PNC 206151 ❑
- Zoccolatura frontale per installazione su zoccolo in cemento, 1600mm PNC 206152 ❑
- Zoccolatura frontale per elementi da 200mm (non adatta per la base Ref-Freezer della 900XP) PNC 206174 ❑
- Zoccolatura frontale per elementi da 400mm (non adatta per la base Ref-Freezer della 900XP) PNC 206175 ❑
- Zoccolatura frontale per elementi da 800mm (non adatta per la base Ref-Freezer della 900XP) PNC 206176 ❑
- Zoccolatura frontale per elementi da 1000mm (non adatta per la base Ref-Freezer della 900XP) PNC 206177 ❑
- Zoccolatura frontale per elementi da 1200mm (non adatta per la base Ref-Freezer della 900XP) PNC 206178 ❑
- Zoccolatura frontale per elementi da 1600mm (non adatta per la base Ref-Freezer della 900XP) PNC 206179 ❑
- 4 piedini per installazione su zoccolo in cemento (non adatti per la griglia monoblocco della 900) PNC 206210 ❑
- 2 zoccolature laterali PNC 206249 ❑
- 2 zoccolature laterali per installazione su zoccolo in cemento PNC 206265 ❑
- Colonnina acqua orientabile con bracci rotanti (tubi di estensione non inclusi) PNC 206289 ❑
- Tubi di estensione per installazione colonnina acqua orientabile su apparecchiature top e monoblocco PNC 206291 ❑
- Alzatina per camino per elementi da 800mm PNC 206304 ❑
- Corrimano laterale destro e sinistro PNC 206307 ❑
- Kit per installazione su ruote o a ponte per funzioni monoblocco o top con base da 400 mm PNC 206366 ❑
- Kit per installazione su ruote o a ponte per funzioni monoblocco o top con base da 800 mm PNC 206367 ❑
- Kit per installazione su ruote o a ponte per funzioni monoblocco o top con base da 1200 mm PNC 206368 ❑
- Kit per installazione su ruote o a ponte per funzioni monoblocco o top con base da 1600 mm PNC 206369 ❑
- Kit per installazione su ruote o a ponte per funzioni monoblocco o top con base da 2000 mm PNC 206370 ❑
- Pannello di copertura posteriore da 800 mm PNC 206374 ❑
- Pannello di copertura posteriore da 1000 mm PNC 206375 ❑
- Pannello di copertura posteriore da 1200 mm PNC 206376 ❑
- Griglia per camino per elementi da 400 mm PNC 206400 ❑

- 2 pannelli copertura laterale (H=700 P=700) PNC 216000 ❑
- Corrimano frontale da 800mm PNC 216047 ❑
- Corrimano frontale da 1200mm PNC 216049 ❑
- Corrimano frontale da 1600mm PNC 216050 ❑
- Piano porzionatore da 400mm PNC 216185 ❑
- Piano porzionatore da 800mm PNC 216186 ❑

L'azienda si riserva il diritto di apportare modifiche ai prodotti senza preavviso