Electrolux

Gamma cottura modulare 700XP Elemento neutro top modulo intero con cassetto

ARTICOLO N° _____

MODELLO N° _____

NOME _____

SIS # _____

AIA # _____

Gamma cottura modulare

700XP Elemento neutro top modulo intero con cassetto

371119 (E7WTNHN00E) Elemento neutro top con cassetto modulo intero

Descrizione

Articolo N° _____

Puo' essere installato su basi refrigerate/freezer, basi neutre armadiate, supporti a ponte o a sbalzo della 700XP. Pannelli esterni in acciaio inox con finitura Scotch Brite. Piano di lavoro in acciaio inox stampato in un unico pezzo (spessore 1,5 mm). Bordi laterali a taglio laser ad angolo retto per una perfetta giunzione con altre unità.

Approvazione: _____

Caratteristiche e benefici

- Telaio interno robusto realizzato in acciaio inox.
- L'unità può essere installata sopra le basi della linea 700
- I bordi laterali ad angolo retto eliminano le possibili infiltrazioni tra le unità.

Costruzione

- Piano di lavoro in acciaio inox realizzato in un unico pezzo di 1.5mm di spessore.
- Il piano in acciaio inox è una superficie di lavoro molto resistente.

Accessori opzionali

• 4 ruote piroettanti, 2 con freno (da ordinare sempre assieme al kit installazione su ruote/a ponte)	PNC 206135 ❑
• Supporto per soluzione a ponte da 800mm	PNC 206137 ❑
• Supporto per soluzione a ponte da 1000mm	PNC 206138 ❑
• Supporto per soluzione a ponte da 1200mm	PNC 206139 ❑
• Supporto per soluzione a ponte da 1400mm	PNC 206140 ❑
• Supporto per soluzione a ponte da 1600mm	PNC 206141 ❑
• Mensola con 2 montanti da 800mm	PNC 206184 ❑
• Colonnina acqua orientabile con bracci rotanti (tubi di estensione non inclusi)	PNC 206289 ❑
• Tubi di estensione per installazione colonnina acqua orientabile su apparecchiature top e monoblocco	PNC 206291 ❑
• Corrimano laterale destro e sinistro	PNC 206307 ❑
• Kit per installazione su ruote o a ponte per funzioni monoblocco o top con base da 800 mm	PNC 206367 ❑
• Pannello di copertura posteriore da 800 mm	PNC 206374 ❑
• Pannello di copertura posteriore da 1000 mm	PNC 206375 ❑
• Pannello di copertura posteriore da 1200 mm	PNC 206376 ❑
• Corrimano frontale da 800mm	PNC 216047 ❑
• Corrimano frontale da 1200mm	PNC 216049 ❑
• Corrimano frontale da 1600mm	PNC 216050 ❑
• Piano porzionatore da 800mm	PNC 216186 ❑
• 2 pannelli copertura laterale per elementi top (H=250 P=700)	PNC 216277 ❑

Electrolux

Gamma cottura modulare 700XP Elemento neutro top modulo intero con cassetto

Gamma cottura modulare 700XP Elemento neutro top modulo intero con cassetto

Fronte

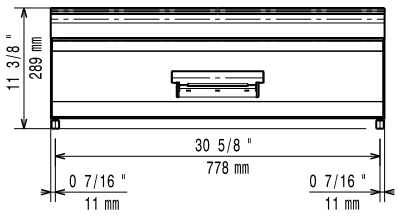

Alto

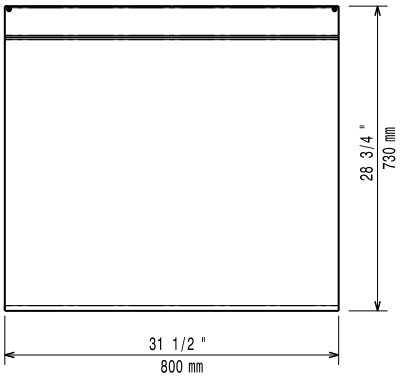

Lato

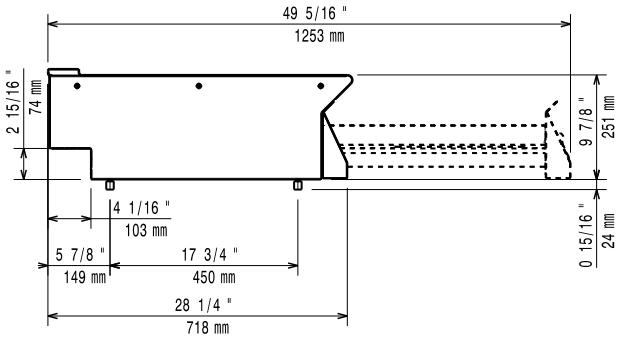

L'azienda si riserva il diritto di apportare modifiche ai prodotti senza preavviso