Electrolux

Preparazione Statica
Piano di lavoro con alzatina - 800 mm

ARTICOLO N° _____

MODELLO N° _____

NOME _____

SIS # _____

AIA # _____

Preparazione Statica

Piano di lavoro con alzatina - 800 mm

121134 (TPLA8A)	Piano di lavoro con alzatina da 800 mm

Descrizione

Articolo N° _____

Il piano di lavoro alto 40mm in acciaio AISI 304, ha al suo interno un pannello fonoassorbente da 18mm di spessore. Frontalmente e su retro un rinforzo longitudinale. Speciale profilo frontale, senza bavature, impediscono il gocciolamento dell'acqua. Completamente saldato e con angoli perfettamente lisci. Alzatina posteriore rinforzata da 100mm di altezza e con un angolo nella parte superiore di 45°, con gli spigoli saldati. I piani di lavoro possono essere montati su staffe, piedini oppure su basi per ottenere un'altezza finale di 900mm.

Approvazione: _____

Caratteristiche e benefici

- Modello conforme alle norme igieniche internazionali sulla pulibilità.
- Speciale profilo frontale e posteriore che impedisce il gocciolamento dell'acqua nei moduli sottostanti.
- Estremamente facili da puliregrazie alla superficie con finitura Scotch-Brite.

Accessori opzionali

- NOT TRANSLATED -	PNC 855215 ❑
Unità drop-in vasca per pentole 800x500x350 mm	PNC 855216 ❑
Sifone singolo in plastica da 1,5" per tavoli con vasca	PNC 855306 ❑
Sifone singolo in ottone da 1,5" per tavoli con vasca	PNC 855308 ❑
Gruppo doccia di prelavaggio monoforo	PNC 855315 ❑
Vasca da incasso 400x400x200 mm, foro scarico a dx	PNC 855800 ❑
Vasca da incasso con depressione 600x500x250 mm, foro scarico a dx	PNC 855801 ❑
Alzatina laterale, h=100 mm	PNC 855802 ❑
Zoccolatura per vasche da 400x400x200 per esecuzione a ponte	PNC 855806 ❑
Zoccolatura per vasche da 600x500x250 per esecuzione a ponte	PNC 855807 ❑
Zoccolatura per vasche da 2x600x500x250 per esecuzione a ponte	PNC 855808 ❑
Staffa a parete in tubo quadrato, in acciaio	PNC 855814 ❑
Staffa a parete in acciaio, con gambe quadre 65x65mm	PNC 855815 ❑
Vasca da incasso, dimens. 400x400x200mm , foro scarico a sx	PNC 855816 ❑
Vasca da incasso, dimens. 600x500x250mm, con depressione, foro scarico a sx	PNC 855817 ❑
Falso fondo per vasca destra da 600x500 mm	PNC 895100 ❑
Falso fondo per vasca sinistra da 600x500 mm	PNC 895110 ❑
Filtro troppopieno per vasca da 600x500 mm	PNC 895135 ❑

Electrolux
Preparazione Statica
Piano di lavoro con alzatina - 800 mm

Preparazione Statica
Piano di lavoro con alzatina - 800 mm

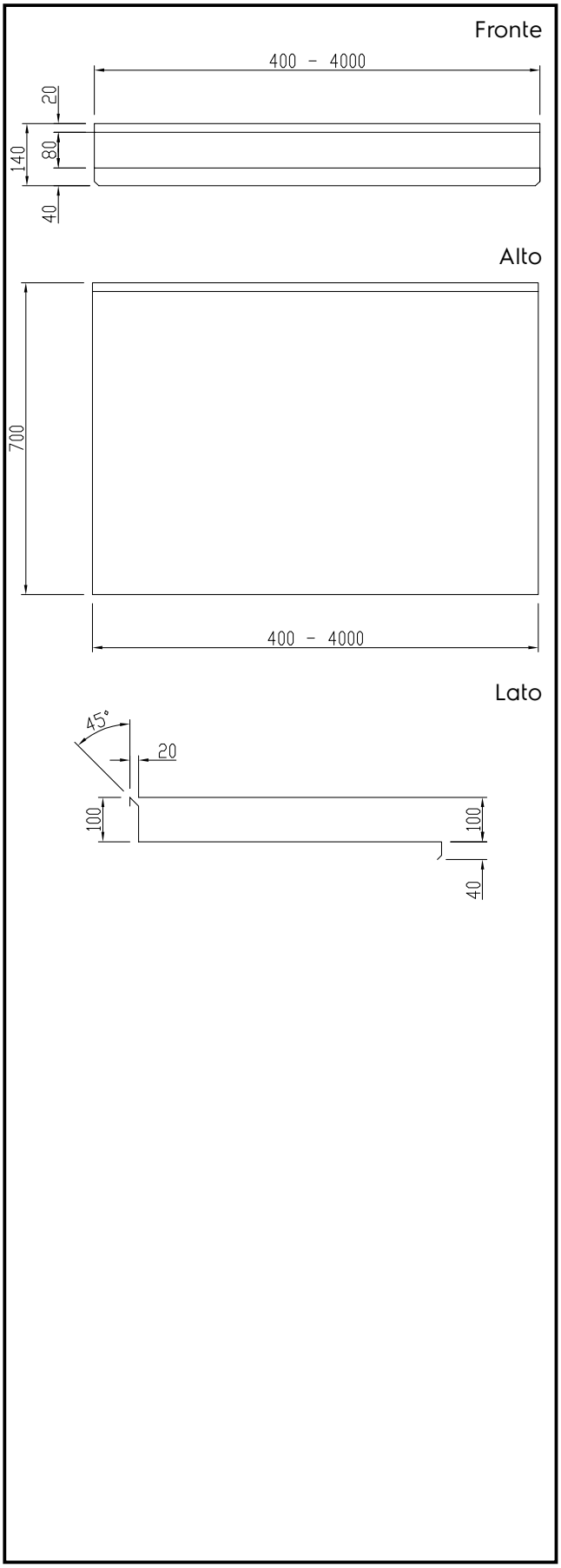

Informazioni chiave

Dimensioni esterne, altezza:	
121134 (TPLA8A)	140 mm
Dimensioni esterne, larghezza:	800 mm
Dimensioni esterne, profondità:	700 mm
Dimensione alzatina, altezza:	100 mm
Dimensione alzatina, raggio:	90°
Spessore piano di lavoro:	40 mm
Peso netto:	29 kg

L'azienda si riserva il diritto di apportare modifiche ai prodotti senza preavviso