Electrolux

Cottura modulare linea Snack 900XP Friggitrice elettrica 18 litri due vasche

ARTICOLO N° _____

MODELLO N° _____

NOME _____

SIS # _____

AIA # _____

Cottura modulare linea Snack

900XP Friggitrice elettrica 18 litri due vasche

391095 (E9FREH2HF0) Friggitrice elettrica 18+18 lt, 2 vasche (resistenze interne) e 4 ½ cestelli

Descrizione

Articolo N° _____

Riscaldamento ad alta efficienza tramite resistenze corazzate in incoloy (33 kw) collocate all'interno della vasca. Profonda vasca stampata. Scarico olio tramite rubinetto in una bacinella sotto la vasca. Piedini in acciaio inox , regolabili in altezza. Pannelli esterni in acciaio inox con finitura Scotch Brite. Piano di lavoro in acciaio inox 20/10. Bordi laterali a taglio laser ad angolo retto per una perfetta giunzione con altre unità. Coperchio incluso.

Approvazione: _____

Caratteristiche e benefici

- Interno della vasca con angoli saldati a laser per facilitare le operazioni di pulizia.
- Elementi riscaldanti corazzati in Incoloy posizionati all'interno della vasca e sollevabili per facilitare le operazioni di pulizia.
- Regolazione termostatica della temperatura dell'olio pari a 185°C.
- Termostato di sicurezza contro il surriscaldamento di serie per tutte le unità.
- Valvola di scarico dell'olio posizionata sotto la vasca.
- Tutti i principali componenti sono posizionati nella parte frontale dell'unità per facilitare le operazioni di manutenzione.
- Protezione all'acqua IPX5.
- La particolare forma delle manopole protegge dalle infiltrazioni di acqua.
- L'unità viene fornita di serie con 4 piedini in acciaio inox.
- Fornito di serie con 4 mezzi cestelli e 1 porta sinistra ed 1 destra per l'armadio.

Costruzione

- L'unità ha una profondità di 930mm per offrire una superficie di lavoro di più grandi dimensioni.
- Pannellatura esterna in acciaio inox con finitura Scotch Brite
- I modelli hanno bordi laterali ad angolo retto per consentire giunture a livello tra le unità ed eliminare la possibilità di infiltrazioni.

Electrolux

Cottura modulare linea Snack 900XP Friggitrice elettrica 18 litri due vasche

Cottura modulare linea Snack 900XP Friggitrice elettrica 18 litri due vasche

Fronte

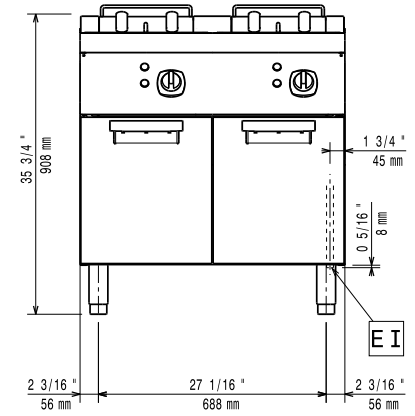

Alto

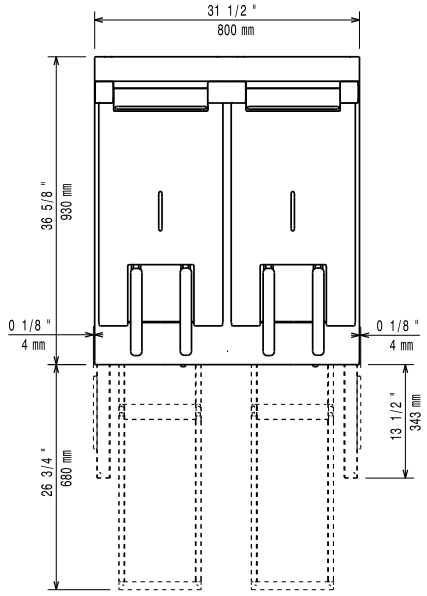

EI = Connessione elettrica
EQ = Vite Equipotenziale

Lato

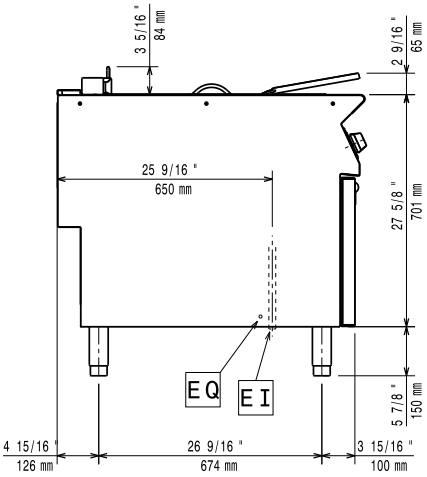

Elettrico

Tensione di alimentazione:	
391095 (E9FREH2HF0)	400 V/3N ph/50/60 Hz
Watt totali:	33 kW

Informazioni chiave

Dimensioni utili vasca (larghezza):	340 mm
Dimensioni utili vasca (altezza):	290 mm
Dimensioni utili vasca (profondità):	400 mm
Capacità vasca:	18 lt MIN; 20 lt MAX
Controllo termostatico:	105 °C MIN; 185 °C MAX
Peso netto:	115 kg
Peso imballo:	100 kg
Altezza imballo:	1080 mm
Larghezza imballo:	1020 mm
Profondità imballo:	860 mm
Volume imballo:	0.95 m³

Se l'apparecchiatura è installata vicino ad attrezzature o mobili che temono il calore è necessario lasciare uno spazio pari a 150 mm o applicare un isolamento termico.

L'azienda si riserva il diritto di apportare modifiche ai prodotti senza preavviso

Accessori inclusi

- 2 x Portina per base neutra aperta da 400 mm (1 pz) e 800 mm (2 pz). Per installazione su base 1200 mm (3 pz) è necessario il supporto centrale — PNC 206350
- 2 x 2 ½ cestelli per friggitrice da 18 e 23 lt — PNC 927223

Accessori opzionali

- Kit per sigillatura giunzioni — PNC 206086 ❑
- 4 ruote piroettanti, 2 con freno (da ordinare sempre assieme al kit installazione su ruote/a ponte) — PNC 206135 ❑
- Kit piedini flangiati — PNC 206136 ❑
- Zoccolatura frontale per installazione su zoccolo in cemento, 800mm — PNC 206148 ❑
- Zoccolatura frontale per installazione su zoccolo in cemento, 1000mm — PNC 206150 ❑
- Zoccolatura frontale per installazione su zoccolo in cemento, 1200mm — PNC 206151 ❑
- Zoccolatura frontale per installazione su zoccolo in cemento, 1600mm — PNC 206152 ❑
- 2 zoccolature laterali per installazione su zoccolo in cemento — PNC 206157 ❑
- Zoccolatura frontale per elementi da 800mm (non adatta per la base Ref-Freezer della 900XP) — PNC 206176 ❑
- Zoccolatura frontale per elementi da 1000mm (non adatta per la base Ref-Freezer della 900XP) — PNC 206177 ❑
- Zoccolatura frontale per elementi da 1200mm (non adatta per la base Ref-Freezer della 900XP) — PNC 206178 ❑
- Zoccolatura frontale per elementi da 1600mm (non adatta per la base Ref-Freezer della 900XP) — PNC 206179 ❑
- 2 zoccolature laterali (non adatta per la base Ref-Freezer) — PNC 206180 ❑
- Kit di copertura vano tecnico per installazione singola — PNC 206181 ❑
- Kit di copertura vano tecnico per installazione schiena contro schiena — PNC 206202 ❑
- 4 piedini per installazione su zoccolo in cemento (non adatti per la griglia monoblocco della 900) — PNC 206210 ❑
- Alzatina per camino per elementi da 800mm — PNC 206304 ❑
- Portina per base neutra aperta da 400 mm (1 pz) e 800 mm (2 pz). Per installazione su base 1200 mm (3 pz) è necessario il supporto centrale — PNC 206350 ❑
- Filtro per bacinella raccolta olio per friggitrici monoblocco 15 lt, 18 lt, 23 lt — PNC 206359 ❑
- Kit per installazione su ruote o a ponte per funzioni monoblocco o top con base da 800 mm — PNC 206367 ❑
- Corrimano laterale destro e sinistro — PNC 216044 ❑
- Corrimano frontale da 800mm — PNC 216047 ❑
- Corrimano frontale da 1200mm — PNC 216049 ❑
- Corrimano frontale da 1600mm — PNC 216050 ❑
- 2 pannelli copertura laterale (H=700 P=900) — PNC 216134 ❑
- Piano porzionatore da 400mm — PNC 216185 ❑
- Piano porzionatore da 800mm — PNC 216186 ❑
- - NOT TRANSLATED - — PNC 927200 ❑
- - NOT TRANSLATED - — PNC 927201 ❑
- 2 ½ cestelli per friggitrice da 18 e 23 lt — PNC 927223 ❑
- 1 cestello intero per friggitrici da 18 e 23 lt — PNC 927226 ❑
- Scovolo per friggitrici da 23 lt — PNC 927227 ❑

L'azienda si riserva il diritto di apportare modifiche ai prodotti senza preavviso