Electrolux

Gamma cottura modulare 900XP Induzione Top a 4 zone

ARTICOLO N° _____

MODELLO N° _____

NOME _____

SIS # _____

AIA # _____

Gamma cottura modulare

900XP Induzione Top a 4 zone

391278 (E9INEH4008) Piano a induzione top 4 zone (5 kw cad.)

Descrizione

Articolo N° _____

Superficie di cottura in vetroceramica con 4 zone di induzione a controllo indipendente (5 kW) e con dispositivo di sicurezza contro il surriscaldamento. Pannelli esterni in acciaio inox con finitura Scotch Brite. Piano di lavoro in acciaio inox stampato in un unico pezzo (spessore 2 mm). Bordi laterali a taglio laser ad angolo retto per una perfetta giunzione con altre unità.

Approvazione: _____

Caratteristiche e benefici

- La superficie di cottura in vetroceramica è dotata di 4 zone ad induzione indipendenti con potenza di 5 kW ciascuna.
- Superficie di cottura in vetroceramica con un'uniforme distribuzione del calore.
- Indicatori luminosi per ogni zona di cottura posizionati sul pannello di controllo.
- Piastre a induzione dotate di sistema di sicurezza contro il surriscaldamento.
- La potenza delle singole zone di cottura può essere impostata in modo progressivo.
- Bassa dispersione di calore in cucina.
- Il piano di cottura in vetroceramica non viene riscaldato in modo diretto a garanzia di una maggiore sicurezza per l'operatore.
- Certificazione di protezione: grado IPX5.

Costruzione

- L'unità ha una profondità di 930mm per offrire una superficie di lavoro di più grandi dimensioni.
- Pannellatura esterna in acciaio inox con finitura Scotch Brite
- Piano di lavoro in acciaio inox di 2 mm di spessore
- I modelli hanno bordi laterali ad angolo retto per consentire giunture a livello tra le unità ed eliminare la possibilità di infiltrazioni.

Electrolux

Gamma cottura modulare 900XP Induzione Top a 4 zone

Accessori opzionali

• Kit per sigillatura giunzioni	PNC 206086 ❑
• 4 ruote piroettanti, 2 con freno (da ordinare sempre assieme al kit installazione su ruote/a ponte)	PNC 206135 ❑
• Supporto per soluzione a ponte da 800mm	PNC 206137 ❑
• Supporto per soluzione a ponte da 1000mm	PNC 206138 ❑
• Supporto per soluzione a ponte da 1200mm	PNC 206139 ❑
• Supporto per soluzione a ponte da 1400mm	PNC 206140 ❑
• Supporto per soluzione a ponte da 1600mm	PNC 206141 ❑
• Colonnina acqua orientabile con bracci rotanti (tubi di estensione non inclusi)	PNC 206289 ❑
• Tubi di estensione per installazione colonnina acqua orientabile su apparecchiature top e monoblocco	PNC 206290 ❑
• Alzatina per camino per elementi da 800mm	PNC 206304 ❑
• Kit per installazione su ruote o a ponte per funzioni monoblocco o top con base da 800 mm	PNC 206367 ❑
• Corrimano laterale destro e sinistro	PNC 216044 ❑
• Corrimano frontale da 800mm	PNC 216047 ❑
• Corrimano frontale da 1200mm	PNC 216049 ❑
• Corrimano frontale da 1600mm	PNC 216050 ❑
• Piano porzionatore da 400mm	PNC 216185 ❑
• Piano porzionatore da 800mm	PNC 216186 ❑
• 2 pannelli copertura laterale per elementi top (H=250 P=900)	PNC 216278 ❑
• Pentola in acciaio inox con manico in acciaio inox adatta per induzione ed altre fonti di calore, diam. 200mm	PNC 653596 ❑
• Pentola in alluminio con manico in acciaio inox adatta per induzione ed altre fonti di calore, diam. 240mm	PNC 653597 ❑
• Pentola in alluminio con manico in acciaio inox adatta per induzione ed altre fonti di calore, diam. 280mm	PNC 653598 ❑

L'azienda si riserva il diritto di apportare modifiche ai prodotti senza preavviso

Gamma cottura modulare 900XP Induzione Top a 4 zone

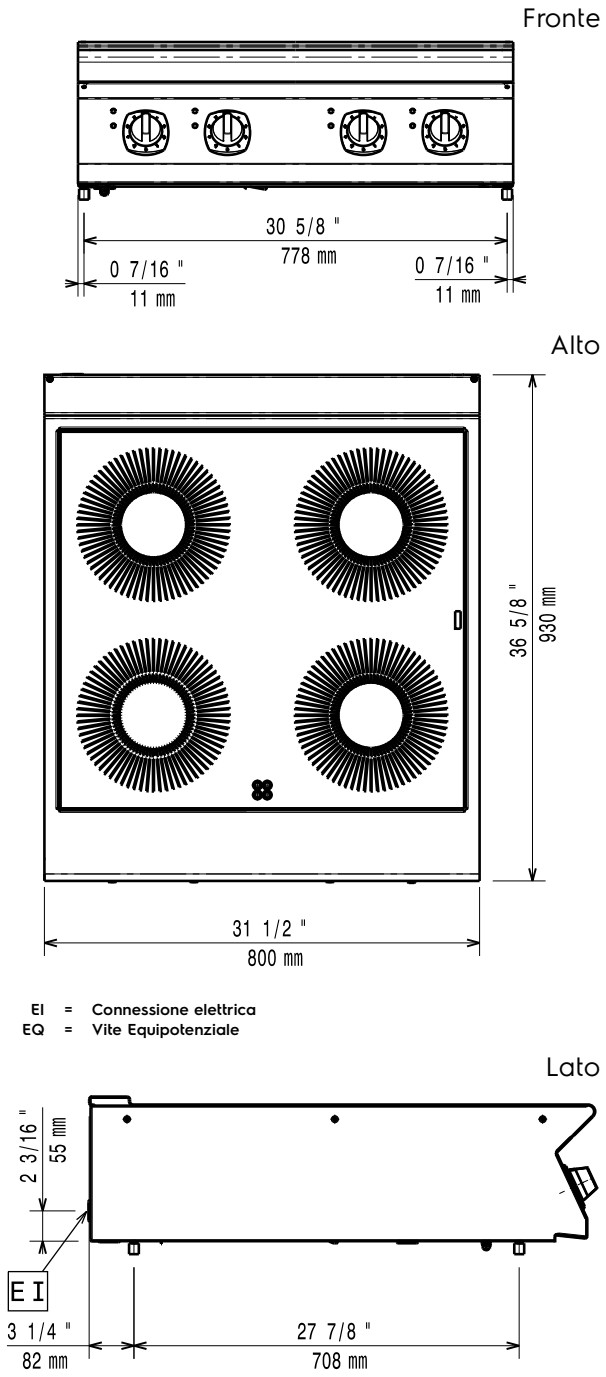

Elettrico

Tensione di alimentazione:	
391278 (E9INEH4008)	400 V/3N ph/50/60 Hz
Watt totali:	20 kW

Installazione

Se l'apparecchiatura è installata vicino ad attrezzature o mobili che temono il calore è necessario lasciare uno spazio pari a 100 mm o applicare un isolamento termico.

Informazioni chiave

Dimensioni top induzione (larghezza):	800 mm
Dimensioni top induzione (profondità):	930 mm
Peso netto:	75 kg
Peso imballo:	85 kg
Altezza imballo:	540 mm
Larghezza imballo:	1020 mm
Profondità imballo:	900 mm
Volume imballo:	0.5 m³

Devono essere utilizzati pentole e padelle compatibili.

L'azienda si riserva il diritto di apportare modifiche ai prodotti senza preavviso