Electrolux

Gamma cottura modulare 900XP Cucina a gas top, 2 fuochi - 7.5 Kw

ARTICOLO N° _____

MODELLO N° _____

NOME _____

SIS # _____

AIA # _____

Gamma cottura modulare

900XP Cucina a gas top, 2 fuochi - 7.5 Kw

391192 (E9GCTD2C0M) Cucina a gas top, 2 fuochi - 7.5 Kw

Descrizione

Articolo N° _____

Cucina a gas top con due fuochi da 7.5 kW ciascuno. L'unità può essere installata su basi aperte, supporti a ponte o a sbalzo. Bruciatori flower flame ad elevata efficienza con regolazione continua della potenza e combustione ottimizzata. Dispositivo antispegnimento di serie. Pannellatura esterna in acciaio inox con finitura Scotch Brite. Supporti pentole in ghisa. Piano in acciaio inox di 2mm di spessore.

Approvazione: _____

Caratteristiche e benefici

- L'unità può essere installata su basi aperte, supporti a ponte o a sbalzo.
- Due bruciatori da 7.5 kW ad elevata efficienza disponibili in due dimensioni:
  -60 mm con regolazione continua della potenza da 1.5 a 6 kW.
  -100 mm con regolazione continua della potenza da 2.2 kW a 10 kW.
- Apparecchiature adatte all'utilizzo con gas di città.
- Griglia in ghisa (in acciaio inox come accessorio) che consente l'utilizzo di pentole di piccole e grandi dimensioni.
- Bruciatori a combustione ottimizzata.
- Dispositivo di protezione fiamma presente ad ogni bruciatore per proteggere lo spegnimento accidentale
- Fiamma pilota protetta.
- La particolare forma delle manopole protegge dalle infiltrazioni di acqua.
- Certificazione di protezione: grado IPX5.

Costruzione

- L'unità ha una profondità di 930mm per offrire una superficie di lavoro di più grandi dimensioni.
- Pannellatura esterna in acciaio inox con finitura Scotch Brite
- Piano di lavoro in acciaio inox di 2 mm di spessore
- I modelli hanno bordi laterali ad angolo retto per consentire giunture a livello tra le unità ed eliminare la possibilità di infiltrazioni.

Electrolux

Gamma cottura modulare 900XP Cucina a gas top, 2 fuochi - 7.5 Kw

Gamma cottura modulare 900XP Cucina a gas top, 2 fuochi - 7.5 Kw

Fronte

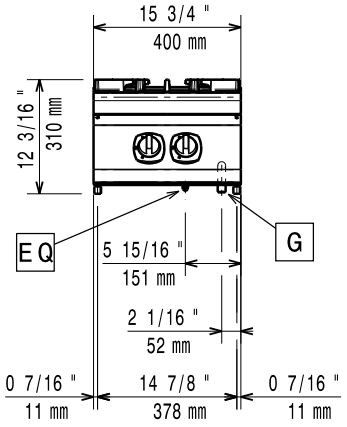

Alto

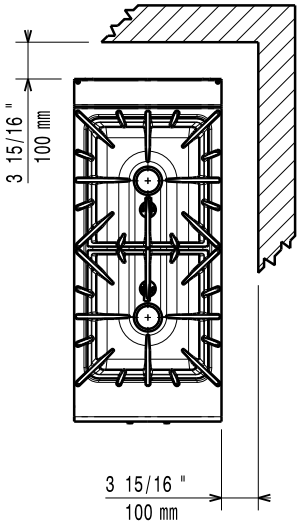

G = Connessione gas

Lato

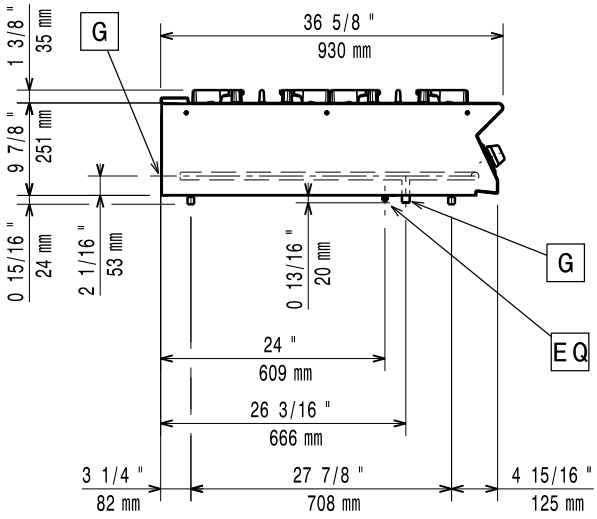

Gas

Potenza gas:	
391192 (E9GCTD2C0M)	68180 Btu/ora (20 kW)
Tipo di gas:	GPL; gas di città
Connessione gas:	1/2"
Gas naturale - Pressione:	7'' w.c. (17.4 mbar)
Gas GPL - Pressione:	11'' w.c. (27.7 mbar)

Informazioni chiave

Potenza bruciatori frontali:	7.5 - kW
Potenza bruciatori posteriori:	7.5 - 0 kW
Dimensioni - mm bruciatori posteriori:	Ø 100
Dimensioni - mm bruciatori frontali:	Ø 100
Peso netto:	43 kg

Se l'apparecchiatura è installata vicino ad attrezzature o mobili che temono il calore è necessario lasciare uno spazio pari a 100 mm o applicare un isolamento termico.

Accessori opzionali

- Kit per sigillatura giunzioni PNC 206086 ❑
- Interruttore di tiraggio con diametro 120mm PNC 206126 ❑
- Anello adattatore per convogliatore fumi, diam. 120mm PNC 206127 ❑
- 4 ruote piroettanti, 2 con freno (da ordinare sempre assieme al kit installazione su ruote/a ponte) PNC 206135 ❑
- Supporto per soluzione a ponte da 800mm PNC 206137 ❑
- Supporto per soluzione a ponte da 1000mm PNC 206138 ❑
- Supporto per soluzione a ponte da 1200mm PNC 206139 ❑
- Supporto per soluzione a ponte da 1400mm PNC 206140 ❑
- Supporto per soluzione a ponte da 1600mm PNC 206141 ❑
- Supporto per soluzione a ponte da 400mm PNC 206154 ❑
- Piastra radiante monofuoco PNC 206170 ❑
- Colonnina acqua orientabile con bracci rotanti (tubi di estensione non inclusi) PNC 206289 ❑
- Tubi di estensione per installazione colonnina acqua orientabile su apparecchiature top e monoblocco PNC 206290 ❑
- Griglia posategami bifuoco in acciaio inox PNC 206298 ❑
- Alzatina per camino per elementi da 400mm PNC 206303 ❑
- Convogliatore fumi scarico diam. 120mm per elementi da ½ modulo PNC 206310 ❑
- Supporto pentola wok per cucine a gas 700XP e 900XP PNC 206363 ❑
- Kit per installazione su ruote o a ponte per funzioni monoblocco o top con base da 400 mm PNC 206366 ❑
- - NOT TRANSLATED - PNC 206384 ❑
- Corrimano laterale destro e sinistro PNC 216044 ❑
- Corrimano frontale da 400mm PNC 216046 ❑
- Corrimano frontale da 800mm PNC 216047 ❑
- Corrimano frontale da 1200mm PNC 216049 ❑
- Corrimano frontale da 1600mm PNC 216050 ❑
- Piano porzionatore da 400mm PNC 216185 ❑
- Piano porzionatore da 800mm PNC 216186 ❑
- 2 pannelli copertura laterale per elementi top (H=250 P=900) PNC 216278 ❑

L'azienda si riserva il diritto di apportare modifiche ai prodotti senza preavviso

- Regolatore di pressione per unità a gas PNC 927225
❑

L'azienda si riserva il diritto di apportare modifiche ai prodotti senza preavviso