Electrolux

Gamma cottura modulare 900XP Pentola a gas 100 litri riscaldamento indiretto

ARTICOLO N° _____

MODELLO N° _____

NOME _____

SIS # _____

AIA # _____

Gamma cottura modulare

900XP Pentola a gas 100 litri riscaldamento indiretto

391100 (E9BSGHIPF0)	Pentola a gas 100 lt, con pressostato, riscaldamento indiretto

Descrizione

Articolo N° _____

Per uso con gas naturale o GPL. Puo' essere installata a sbalzo ma include anche punti di fissaggio per soluzioni a ponte. Bruciatori robusti in acciaio inox con dispositivo antispegnimento flame failure e fiamma pilota protetta e limitatore di temperatura. Pannelli esterni in acciaio inox con finitura Scotch Brite. Doppio rivestimento in acciaio inox AISI 316 con 3 mm di spessore. Vasca stampata in acciaio inox AISI 316 con angoli arrotondati. Bordi laterali a taglio laser ad angolo retto per una perfetta giunzione con altre unità. Valvola di sicurezza per il controllo della pressione di esercizio.

Approvazione: _____

Caratteristiche e benefici

- Pentola rotonda ideale per cucinare o saltare qualsiasi tipologia di cibo.
- Sistema di riscaldamento indiretto, che utilizza il vapore saturo a 110°C generato nell'intercapedine, a garanzia di un'uniforme distribuzione del calore.
- Valvola per lo scarico manuale dell'aria in eccesso, accumulata nell'intercapedine durante la fase di riscaldamento.
- Certificazione di protezione all'acqua: grado IPX5.
- Manometro per controllare il corretto funzionamento della pentola.
- Manopola di controllo per la regolazione del livello di potenza.
- Termostato di sicurezza per protezione in caso di basso livello dell'acqua.
- Valvola di sicurezza per evitare sovrapressione nell'intercapedine.
- Nessun superamento limite temperatura di cottura, reazione rapida
- Scarico di grandi dim. per un facile svuotamento della vasca.
- Coperchio ermetico per ridurre i tempi di cottura e il consumo energetico.
- Ergonomicità: la profondità della vasca consente di mescolare con più facilità il cibo, anche quello più delicato
- Tubo di scarico e rubinetto facilmente pulibili dall'esterno.
- Ciclo di riscaldamento chiuso - nessuno spreco di energia.
- Valvola solenoide per il rifornimento d'acqua calda o fredda.
- Superfici larghe e lisce di facile accesso per la pulizia.
- L'indicatore di pressione consente di monitorare i consumi di energia e di acqua.
- La particolare forma delle manopole protegge dalle infiltrazioni di acqua.

Costruzione

- Vasca a doppia parete a garanzia di un elevato isolamento termico, risparmio energetico e basse emissioni di calore nell'ambiente di lavoro.
- Vasca stampata con doppio rivestimento in acciaio inox AISI 316.
- Bruciatori robusti in acciaio inox con dispositivo antispegnimento, fiamma pilota protetta e combustione ottimizzata.
- Pannellatura esterna in acciaio inox con finitura Scotch Brite
- I modelli hanno bordi laterali ad angolo retto per consentire giunture a livello tra le unità ed eliminare la possibilità di infiltrazioni.

Electrolux

Gamma cottura modulare 900XP Pentola a gas 100 litri riscaldamento indiretto

Gamma cottura modulare 900XP Pentola a gas 100 litri riscaldamento indiretto

Fronte

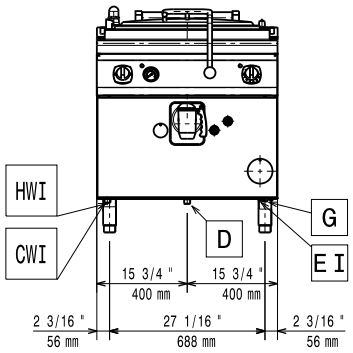

Alto

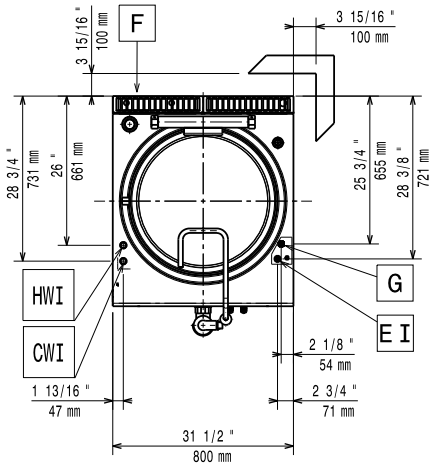

CWI1	=	Attacco acqua fredda	HWI	=	Attacco acqua calda
D	=	Scarico acqua			
EI	=	Connessione elettrica			
G	=	Connessione gas			

Lato

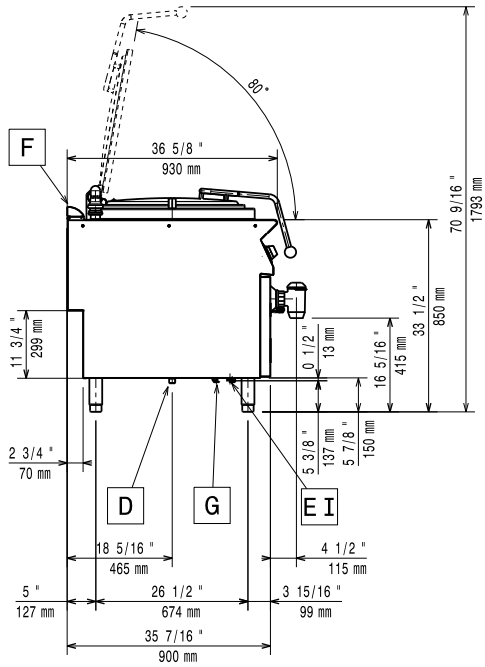

Elettrico

Tensione di alimentazione:	
391100 (E9BSGHIPF0)	230 V/1N ph/50 Hz
Watt totali:	0.1 kW

Gas

Potenza gas:	71589 Btu/ora (21 kW)
Connessione gas:	1/2"
Gas metano - Pressione:	17.4 mbar
Gas GPL - Pressione:	27.7 mbar

Informazioni chiave

Capacità effettiva pentola:	100 lt
Diametro recipiente rotondo:	600 mm
Peso netto:	135 kg
Peso imballo:	160 kg
Altezza imballo:	1240 mm
Larghezza imballo:	880 mm
Profondità imballo:	1140 mm
Volume imballo:	1.24 m³

Se l'apparecchiatura è installata vicino ad attrezzature o mobili che temono il calore è necessario lasciare uno spazio pari a 100 mm o applicare un isolamento termico.

L'azienda si riserva il diritto di apportare modifiche ai prodotti senza preavviso

Accessori inclusi

- 1 x Additivo acqua per l'intercapedine delle pentole a riscaldamento indiretto, contro la corrosione PNC 927222

Accessori opzionali

- Kit per sigillatura giunzioni PNC 206086 ❑
- Interruttore di tiraggio con diametro 150mm PNC 206132 ❑
- Anello adattatore per convogliatore fumi, diam. 150mm PNC 206133 ❑
- 4 ruote piroettanti, 2 con freno (da ordinare sempre assieme al kit installazione su ruote/a ponte) PNC 206135 ❑
- Kit piedini flangiati PNC 206136 ❑
- Zoccolatura frontale per installazione su zoccolo in cemento, 800mm PNC 206148 ❑
- Zoccolatura frontale per installazione su zoccolo in cemento, 1000mm PNC 206150 ❑
- Zoccolatura frontale per installazione su zoccolo in cemento, 1200mm PNC 206151 ❑
- Zoccolatura frontale per installazione su zoccolo in cemento, 1600mm PNC 206152 ❑
- Zoccolatura frontale per elementi da 800mm (non adatta per la base Ref-Freezer della 900XP) PNC 206176 ❑
- Zoccolatura frontale per elementi da 1000mm (non adatta per la base Ref-Freezer della 900XP) PNC 206177 ❑
- Zoccolatura frontale per elementi da 1200mm (non adatta per la base Ref-Freezer della 900XP) PNC 206178 ❑
- Zoccolatura frontale per elementi da 1600mm (non adatta per la base Ref-Freezer della 900XP) PNC 206179 ❑
- 2 zoccolature laterali (non adatta per la base Ref-Freezer) PNC 206180 ❑
- Kit di copertura vano tecnico per installazione singola PNC 206181 ❑
- Kit di copertura vano tecnico per installazione schiena contro schiena PNC 206202 ❑
- 4 piedini per installazione su zoccolo in cemento (non adatti per la griglia monoblocco della 900) PNC 206210 ❑
- Convogliatore fumi scarico diam. 150mm per elementi da 1 modulo PNC 206246 ❑
- Kit per depressurizzazione dell'intercapedine per pentole da 100/150 lt con riscaldamento indiretto PNC 206279 ❑
- Colonnina acqua orientabile con bracci rotanti (tubi di estensione non inclusi) PNC 206289 ❑
- Alzatina per camino per elementi da 800mm PNC 206304 ❑
- Kit per installazione su ruote o a ponte per funzioni monoblocco o top con base da 800 mm PNC 206367 ❑
- Griglia per camino per elementi da 400 mm PNC 206400 ❑
- 2 pannelli copertura laterale (H=700 P=900) PNC 216134 ❑
- Colapasta universale a 1 settore per pentole da 100 lt PNC 925015 ❑
- Colapasta universale a 2 settori per pentole da 100 lt PNC 925018 ❑
- Additivo acqua per l'intercapedine delle pentole a riscaldamento indiretto, contro la corrosione PNC 927222 ❑
- Regolatore di pressione per unità a gas PNC 927225 ❑

L'azienda si riserva il diritto di apportare modifiche ai prodotti senza preavviso

2016.05.19