Electrolux

air-o-chill
Abbattitore rapido crosswise - 15 kg remoto

ARTICOLO N° _____

MODELLO N° _____

NOME _____

SIS # _____

AIA # _____

air-o-chill

Abbattitore rapido crosswise - 15 kg remoto

726621 (RBC061R) Abbattitore rapido crosswise predisposto/ remoto - produttivita' per ciclo 15kg - per forno 6 GN 1/1. Adatto anche per teglie 600x400mm

Descrizione

Articolo N° _____

Per 6 GN 1/1 o teglie 600x400 mm. Capacità di carico: 15 kg (normative UK).
Pannelli superiori, frontali e laterali esterno e interno in acciaio inox AISI 304. Angoli interni arrotondati e scarico. Un'unica porta a battente a destra.
Unità refrigerante remota. Pannello comandi elettronico, 3 cicli standard e 6 programmabili. Rilevamento automatico dell'inserimento sonda nell'alimento.
Sbrinamento automatico e manuale. Stima reale del tempo residuo di abbattimento (Algoritmo A.R.T.E.). Funzione Turbo Cooling. Cicli specifici per il gelato. Evaporatore con protezione anti ruggine. Indicatore digitale della temperatura e del tempo. Allarme HACCP e di servizio con archiviazione dei dati. Temperatura in cella: +90 -12°C. Per temperatura ambiente fino a 32°C. Isolamento in ciclopentano (senza HCFC, CFC e HFC). Gas refrigerante R134a (senza HCFC e CFC).

Approvazione: _____

Caratteristiche e benefici

- Prestazioni garantite a temperature ambiente fino a +32 °C
- Funzione ARTE (Algoritmo per la stima reale del tempo residuo di abbattimento) per una migliore pianificazione del lavoro in cucina.
- Sonda a sensore singolo di serie
- Ciclo abbattimento: 15 kg da 90°C a 3°C in meno di 90 minuti.
- Soft Chilling (temperatura aria 0°C)
- Hard Chilling (temperatura aria -12°C).
- Mantenimento a 3°C per abbattimento, attivato automaticamente alla fine di ogni ciclo, per risparmiare energia e mantenere la temperatura prefissata (è possibile anche l'attivazione manuale).
- Funzione TURBO COOLING: l'abbattitore lavora a piena potenza tutto il giorno alla temperatura desiderata. Ideale per produzioni in continuo.
- Pannello comandi con due display luminosi per la lettura immediata di: tempo, temperatura al cuore, allarmi, informazioni di servizio.
- 2 cicli personalizzabili (P1 e P2) a seconda del tipo di funzionamento, che permettono di impostare il tempo e la temperatura. Questi programmi possono essere utilizzati come cicli specifici per la Gelateria(conservazione e mantenimento della forma del gelato).
- Tutte le informazioni sono registrate: data, ora, ciclo, temperatura al cuore, temperatura di mantenimento, parametri HACCP.

Costruzione

- Guarnizioni magnetiche riscaldate facili da rimuovere
- Interamente in acciaio inox AISI 304.
- Cella con angoli arrotondati per una maggiore facilità di pulizia
- Pannello frontale incernierato per un facile accesso ai principali componenti.
- Predisposizione per connessione a gruppo remoto (non incluso).
- Isolamento in poliuretano ad alta densità (senza HCFC), spessore 60 mm
- Pannello ventola sollevabile per un facile accesso all'evaporatore per consentire le operazioni di pulizia
- Gas refrigerante R134A.
- Non sono richieste connessioni per l'acqua.
- L'acqua di sbrinamento può essere convogliata direttamente dentro lo scarico, oppure raccolta in un contenitore opzionale.

Accessori inclusi

- 1 x 1 Sonda extra a 1 sensore per abbattitori congelatori — PNC 880213

Accessori opzionali

- Kit per connessione avanzata del sistema HACCP per abbattitori/ congelatori LW e CW — PNC 880183 ❑

• Sonda a 3 sensori per abbattitori congelatori	PNC 880212 ❑
• 1 Sonda extra a 1 sensore per abbattitori congelatori	PNC 880213 ❑
• Griglia plastificata - 600x400 mm	PNC 880864 ❑
• Griglia in rilsan bianca GN 1/1	PNC 881061 ❑
• Struttura Cook and Chill a colonna per sovrapposizione forno 6 GN 1/1 crosswise ed abbattitore 10.8/15 kg crosswise	PNC 881528 ❑
• Stampante per versione base HACCP (per armadi e tavoli con controllo elettronico)	PNC 881532 ❑
• 2 griglie GN 1/1 in acciaio aisi 304	PNC 921101 ❑

L'azienda si riserva il diritto di apportare modifiche ai prodotti senza preavviso

air-o-chill
Abbattitore rapido crosswise - 15 kg remoto

Fronte

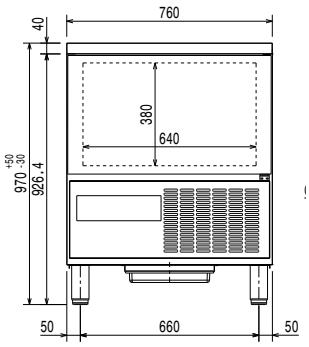

Alto

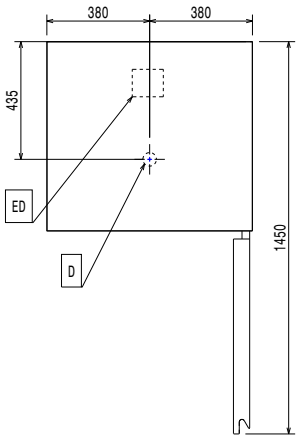

D = Scarico acqua
ED = Connessione elettrica remota
EI = Connessione elettrica
EQ = Vite Equipotenziale
RO = Unità di connessione remota

Lato

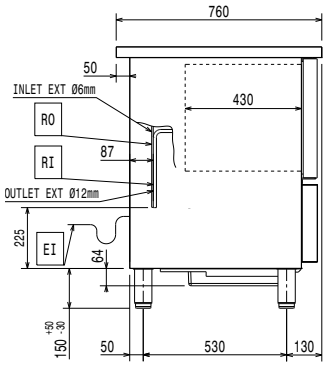

Elettrico

Tensione di alimentazione:	
726621 (RBC061R)	230 V/1N ph/50 Hz
Potenza installata	0.12 kW

E' richiesto un interruttore di intercettazione

Installazione

Posizionamento:	5 cm laterali e posteriori.

Si prega di seguire le istruzioni dettagliate fornite con l'unità per l'installazione.

Capacità

GN:	6 - 1/1 contenitori
Capacità massima di carico:	15 kg

Informazioni chiave

Peso netto:	85 kg
Peso imballo:	95 kg
Altezza imballo:	1160 mm
Larghezza imballo:	880 mm
Profondità imballo:	820 mm
Volume imballo:	0.84 m³

Dati refrigerazione

Tipo di refrigerante:	R134a

L'azienda si riserva il diritto di apportare modifiche ai prodotti senza preavviso