Electrolux

# Preparazione Statica
# Double Hand Wash Basin

ARTICOLO N° _____

MODELLO N° _____

NOME _____

SIS # _____

AIA # _____

Preparazione Statica

Double Hand Wash Basin

| | |
|---|---|
| **153999 (HWSD5)** | Lavamani ad una vasca (340x240x150mm) con rubinetto completo di canna e foro di scarico e una vasca piu' bassa (340x340x160mm) con rubinetto completo di canna, foro di scarico e griglia di supporto |

## Descrizione

**Articolo N°** _____

Montaggio a pavimento.
Costruzione interamente in acciaio inox 18/10.
Vasche stampate ed insonorizzate, con angolì arrotondati .
Vasca superiore lavamani da 300 x 240 x 150 mm e vasca vuotatoio inferiore dotata di griglia di appoggio in acciaio.

**Approvazione:** _____

## Caratteristiche e benefici

- Modello conforme alle norme igieniche internazionali sulla pulibilità.
- Facile da pulire grazie alla vasca con spigoli arrotondati.
- I lavamani possono essere dotati di una parete attrezzata con distributore carta e sapone (in optional).

## Costruzione

- Gruppo erogatore acqua diametro 1/2'' e piletta di scarico forniti di serie.
- Costruito interamente in acciaio inox 18/10.
- Vasca stampata insonorizzata con angoli arrotondati in acciaio inox e bordino arrotondato antigocciolamento.
- Alzatina posteriore 30 mm in altezza e 1,5 mm di spessore.
- Sifone compreso nella fornitura.
- Vasca superiore (300x240x150 mm) e vuotatoio inferiore con griglia di appoggio in acciaio.
- Piedini a sezione quadrata (40x40mm).

## Accessori opzionali

- Sifone singolo in plastica da 1,5" per tavoli con vasca PNC 855306 ❑
- Sifone singolo in ottone da 1,5" per tavoli con vasca PNC 855308 ❑

Electrolux

Preparazione Statica
Double Hand Wash Basin

# Preparazione Statica
# Double Hand Wash Basin

Fronte

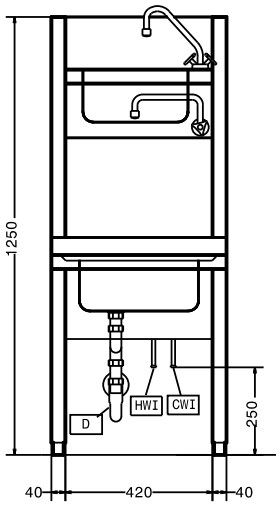


Alto

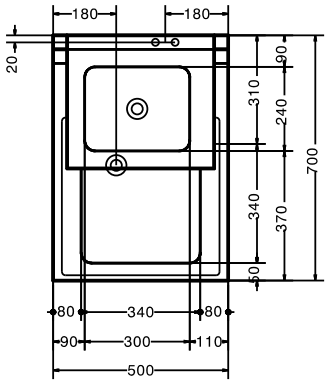


D = Scarico acqua
EQ = Vite Equipotenziale

Lato

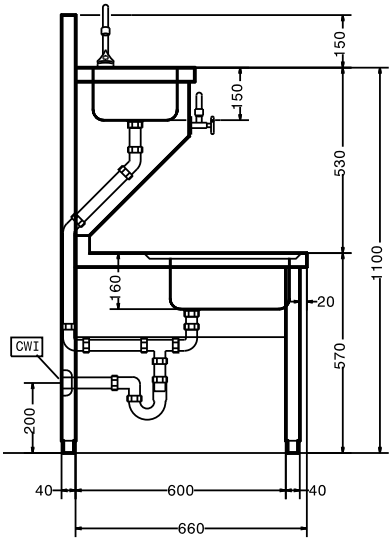


## Acqua

| | |
|---|---|
| **Dimensioni foro di scarico acqua di scolo:** | |
| **153999 (HWSD5)** | 1"1/2 |

## Informazioni chiave

| | |
|---|---|
| **Dimensioni esterne, altezza:** | 1250 mm |
| **Dimensioni esterne, larghezza:** | 500 mm |
| **Dimensioni esterne, profondità:** | 700 mm |
| **Numero di ciotole** | 1 |
| **Dimensione ciotole** | 340x340xH160 |
| **Spessore piano di lavoro:** | 50 mm |
| **Peso netto:** | 50 kg |




L'azienda si riserva il diritto di apportare modifiche ai prodotti senza preavviso