Electrolux

Drop-In
Sollevatore cesti - 665 mm

ARTICOLO N° _____

MODELLO N° _____

NOME _____

SIS # _____

AIA # _____

Drop-In

Sollevatore cesti - 665 mm

340111 (DI66DL)	Sollevatore cesti da incasso - 665mm

Descrizione

Articolo N° _____

Costruito in acciaio inox, con molle regolabili ed elementi di fissaggio al banco.
Adatto a contenere cestelli (mm 530x370 o 500x500).

Approvazione: _____

Caratteristiche e benefici

- Dimensioni di spacco per l'installazione dell'unità: 645x645x700 mm.
- Adatto a contenere cesti con una dimensione di 530x370 mm o 500x500.
- Molle regolabili.
- Sollevatore piatti auto elevanti.
- In conformità dei principali enti di certificazione internazionali e marchio CE.

Costruzione

- Costruito in acciaio inox.
- Sviluppato e prodotto da azienda certificata ISO 9001 e ISO 14001.

Electrolux

Drop-In
Sollevatore cesti - 665 mm

Drop-In
Sollevatore cesti - 665 mm

Fronte

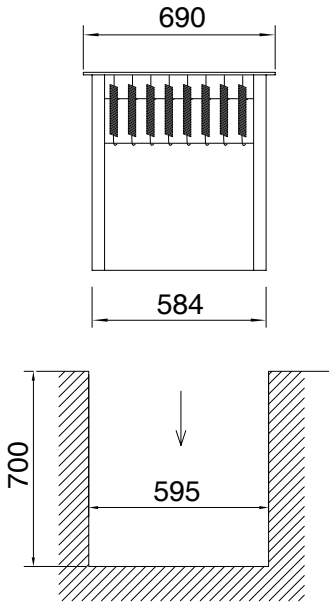

Alto

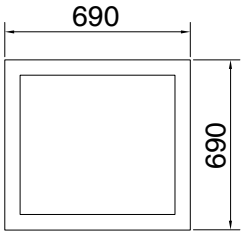

ED = Connessione elettrica remota
RI = Connessione refrigerazione remota

Lato

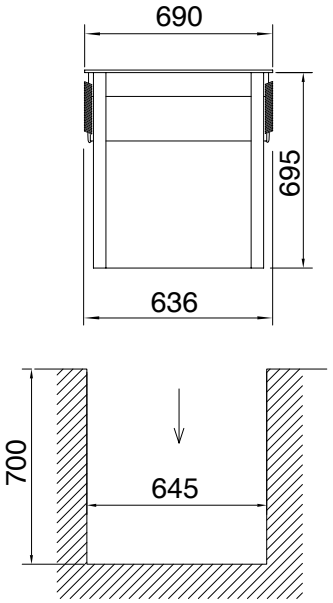

Informazioni chiave

Dimensioni esterne, altezza:	
340111 (DI66DL)	710 mm
Dimensioni esterne, larghezza:	665 mm
Dimensioni esterne, profondità:	665 mm
Peso netto:	22 kg
Altezza piano:	15 mm

L'azienda si riserva il diritto di apportare modifiche ai prodotti senza preavviso