Electrolux

Drop-In
Bagnomaria a secco con sovrastruttura 3GN 1/1

ARTICOLO N° _____

MODELLO N° _____

NOME _____

SIS # _____

AIA # _____

Drop-In

Bagnomaria a secco con sovrastruttura 3GN 1/1

340309 (DI3DBMO)	Elemento bagnomaria da incasso a secco con sovrastruttura - 3 GN

Caratteristiche e benefici

- Pannello di controllo digitale con:
  -Termostato digitale
  -On-off
  -Regolazione e impostazione della temperatura
  -Visualizzazione della temperatura
  -Interruttore luci.
- Bagnomaria a secco con elementi riscaldanti che permettono un intervallo di temperatura a contatto tra 140°C e 180°C (a temperatura ambiente), con livello di umidità del 50%.
- Elementi di riscaldamento collegati al fondo della vasca e dotati di termostato di sicurezza.
- Dimensioni di spacco per l'installazione dell'unità: 1130x630x400 mm H minima.
- Sovrastruttura in alluminio con vetro temperato curvato opaco sp. 4 mm. Dotata di lampade alogene di illuminazione riscaldanti poste al di sotto del piano di vetro.
- Sovrastruttura a 400 millimetri di altezza dal piano di lavoro.
- In conformità dei principali enti di certificazione internazionali e marchio CE.

Costruzione

- Vasca bagnomaria con angoli arrotondati in acciaio inox AISI 304.
- Facile da collegare grazie alla veloce connessione (1,5 m di lunghezza) tra il cavo e il termostato digitale.
- Sviluppato e prodotto da azienda certificata ISO 9001 e ISO 14001.
- Spigoli arrotondati per agevolare le operazioni di pulizia.

Accessori opzionali

• Kit 3 supporti per contenitori GN1/2 e GN1/3 (Bagno maria)	PNC 856493 ❑
• Vetro frontale per drop-in con sovrastruttura 3 GN 1/1	PNC 857001 ❑

Approvazione: _____

Drop-In
Bagnomaria a secco con sovrastruttura 3GN 1/1

Fronte

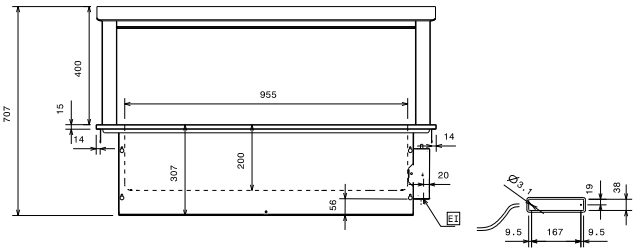

Alto

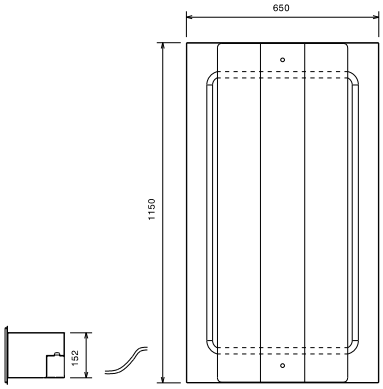

ED = Connessione elettrica remota
EI = Connessione elettrica
RI = Connessione refrigerazione remota

Lato

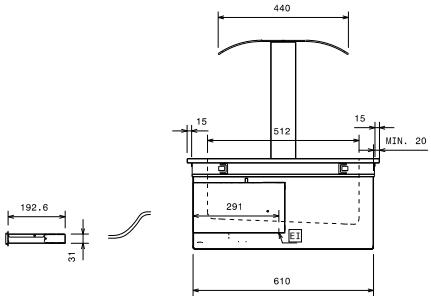

Elettrico

Tensione di alimentazione:	
340309 (DI3DBMO)	230 V/1N ph/50 Hz
Potenza installata	1.64 kW

Informazioni chiave

Dimensioni esterne, altezza:	707 mm
Dimensioni esterne, larghezza:	1150 mm
Dimensioni esterne, profondità:	650 mm
Peso netto:	38 kg
Temperatura piano:	140/185°C °C
Larghezza vasca:	955 mm
Profondità vasca:	512 mm
Altezza vasca:	200 mm

Drop-In
Bagnomaria a secco con sovrastruttura 3GN 1/1

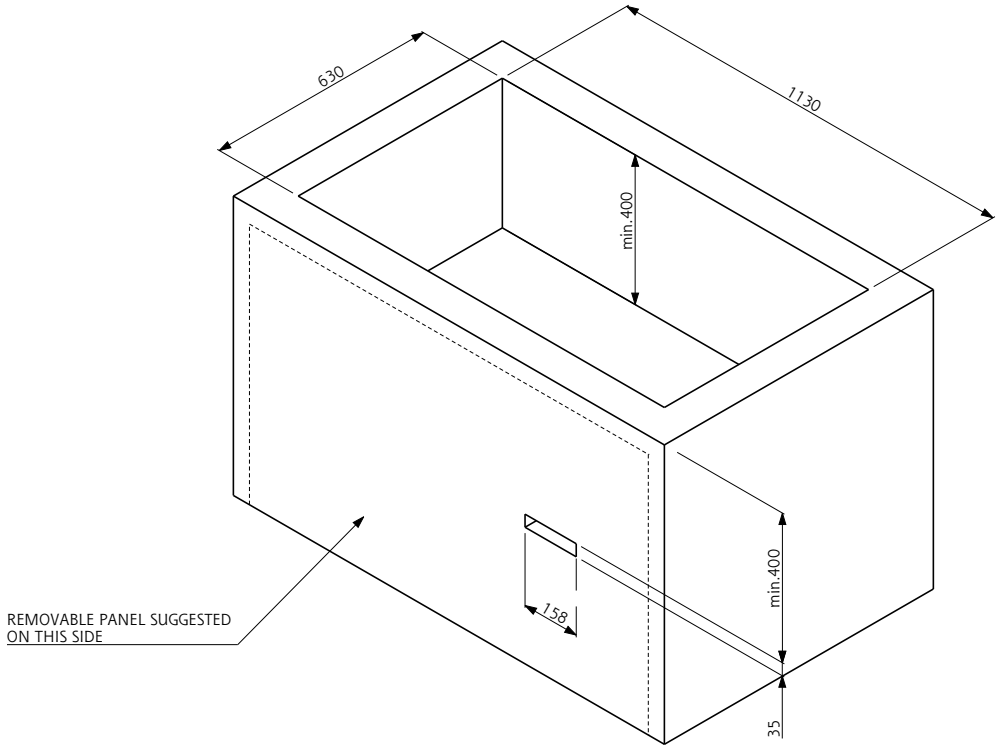

Doc. Nr. IDS-340309

L'azienda si riserva il diritto di apportare modifiche ai prodotti senza preavviso