Electrolux

Drop-In
Bagnomaria a secco 4GN 1/1

ARTICOLO N° _____

MODELLO N° _____

NOME _____

SIS # _____

AIA # _____

Drop-In

Bagnomaria a secco 4GN 1/1

340305 (DI4DBM) Elemento bagnomaria da incasso a secco - 4 GN

Caratteristiche e benefici

- Pannello di controllo digitale con:-Termostato digitale-On-off-Regolazione e impostazione della temperatura-Visualizzazione della temperatura.
- Bagnomaria a secco con elementi riscaldanti che permettono un intervallo di temperatura a contatto tra 140°C e 180°C (a temperatura ambiente), con livello di umidità del 50%.
- Elementi di riscaldamento collegati al fondo della vasca e dotati di termostato di sicurezza.
- Dimensioni di spacco per l'installazione dell'unità: 1450x630x400 mm H minima.
- Pannello di controllo con teletermostato digitale e interruttore on-off.
- In conformità dei principali enti di certificazione internazionali e marchio CE.

Costruzione

- Vasca bagnomaria con angoli arrotondati in acciaio inox AISI 304.
- Facile da collegare grazie alla veloce connessione (1,5 m di lunghezza) tra il cavo e il termostato digitale.
- Sviluppato e prodotto da azienda certificata ISO 9001 e ISO 14001.
- Spigoli arrotondati per agevolare le operazioni di pulizia.

Accessori opzionali

- Kit 3 supporti per contenitori GN1/2 e GN1/3 (Bagno maria) PNC 856493 ❑

Approvazione: _____

Electrolux
Drop-In
Bagnomaria a secco 4GN 1/1

Drop-In
Bagnomaria a secco 4GN 1/1

Fronte

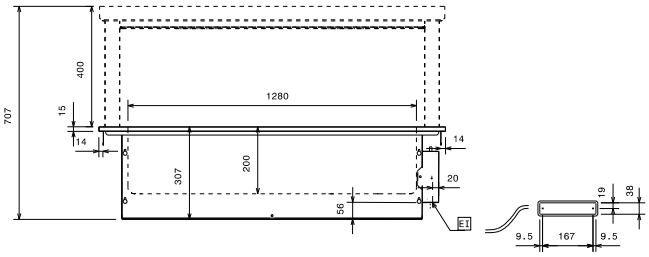

Alto

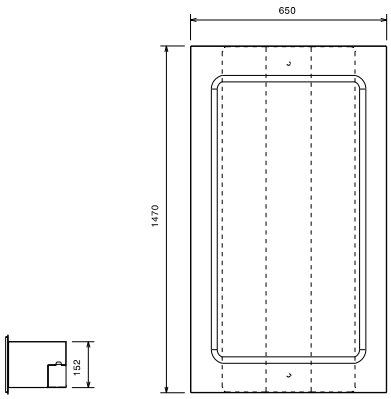

ED = Connessione elettrica remota

EI = Connessione elettrica

RI = Connessione refrigerazione remota

Lato

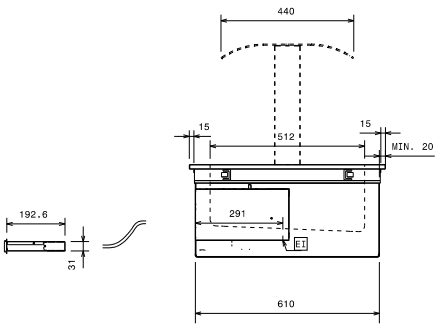

Elettrico

Tensione di alimentazione:	
340305 (DI4DBM)	230 V/1N ph/50 Hz
Potenza installata	1.65 kW

Informazioni chiave

Dimensioni esterne, altezza:	307 mm
Dimensioni esterne, larghezza:	1470 mm
Dimensioni esterne, profondità:	650 mm
Peso netto:	35 kg
Temperatura piano:	140/185°C °C
Larghezza vasca:	1280 mm
Profondità vasca:	512 mm
Altezza vasca:	200 mm

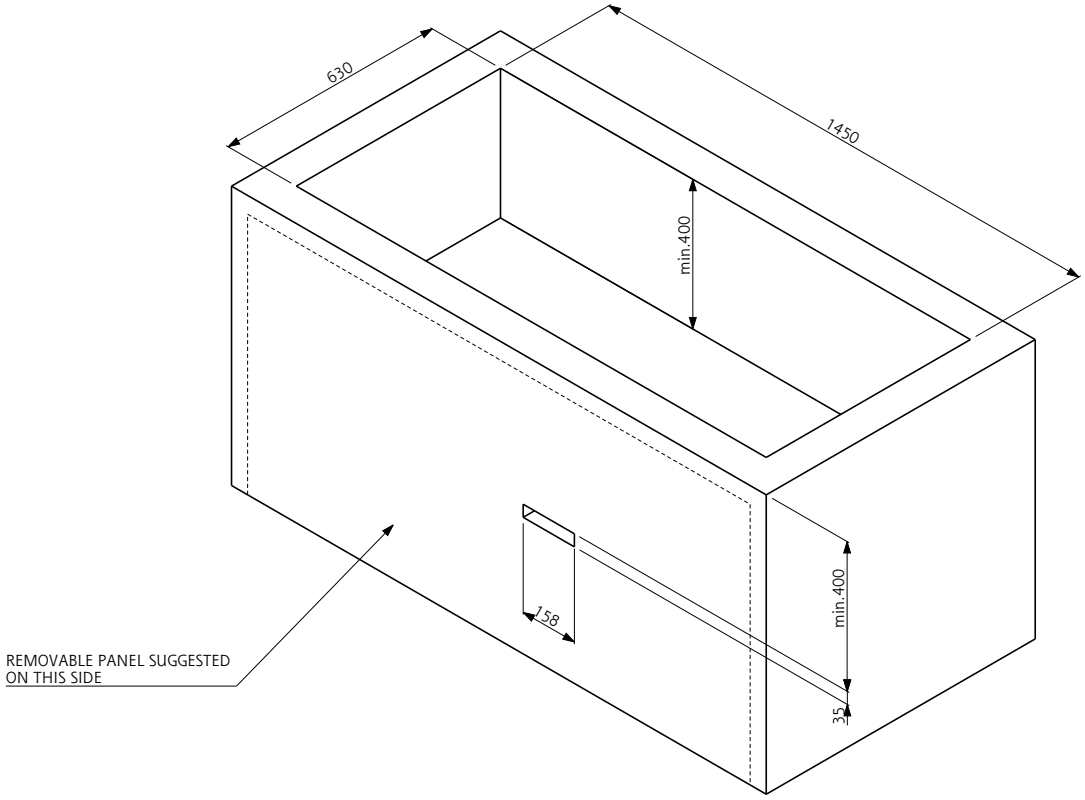

Doc. Nr. IDS-340305

L'azienda si riserva il diritto di apportare modifiche ai prodotti senza preavviso