Electrolux

Self Service
Sovrastruttura con ripiano in acciaio inox, protezione e luce calda - 6 GN

ARTICOLO N° _____

MODELLO N° _____

NOME _____

SIS # _____

AIA # _____

Self Service

Sovrastruttura con ripiano in acciaio inox, protezione e luce calda - 6 GN

856246 (ZLSS20HS)	Sovrastruttura con piano in inox per unita' calde - illuminazione e protezione, 6 GN

Descrizione

Articolo N° _____

Costruita in acciaio inox AISI 304 con un piano in acciaio inox AISI 304.
Protezione frontale, illuminazione e riscaldamento.
Gusci di copertura montanti in ABS forniti di serie (solo per la parte interna).

Caratteristiche e benefici

- La sovrastruttura può essere fornita con 1 piano in acciaio inossidabile con luci riscaldanti e parasputi, oppure con un vetro temperato con/senza luci riscaldanti e parasputi.
- In conformità dei principali enti di certificazione internazionali e marchio CE.

Costruzione

- Costruito in speciale materiale atossico adatto per l'uso a contatto con alimenti.

Accessori opzionali

- Kit di copertura laterale dx e sx per sovrastrutture composto da guscio per montante + guscio mezzaluna — PNC 856425 ❑

Approvazione: _____

Electrolux
Self Service
Sovrastruttura con ripiano in acciaio inox, protezione e luce calda - 6 GN

Self Service
Sovrastruttura con ripiano in acciaio inox, protezione e luce calda - 6 GN

Fronte

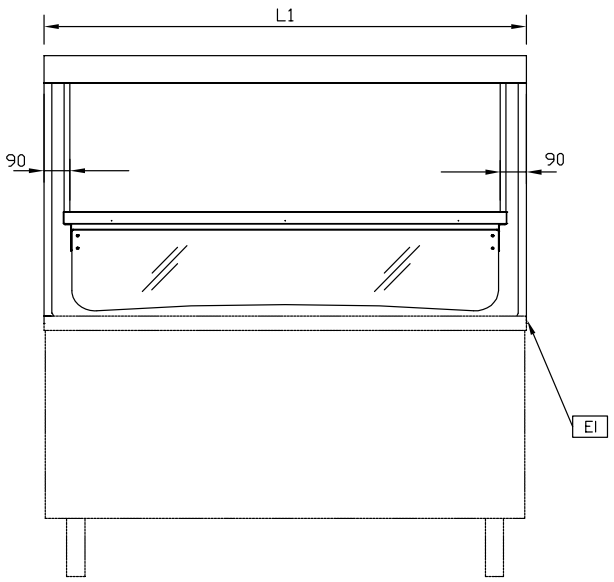

Alto

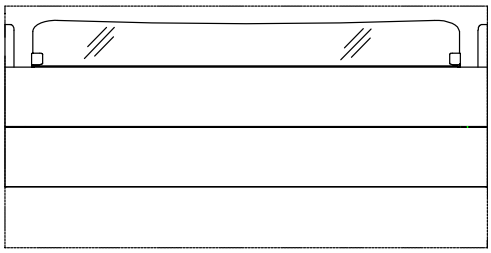

EI = Connessione elettrica

Lato

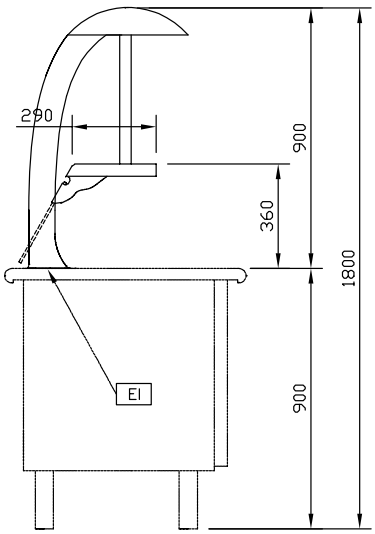

Informazioni chiave

Dimensioni esterne, altezza:	
856246 (ZLSS20HS)	900 mm
Dimensioni esterne, larghezza:	2076 mm
Dimensioni esterne, profondità:	700 mm
Peso netto:	62 kg

L'azienda si riserva il diritto di apportare modifiche ai prodotti senza preavviso