Electrolux

Self Service
Sovrastruttura con 2 ripiani in cristallo, protezione e luce calda - 6 GN

ARTICOLO N° _____

MODELLO N° _____

NOME _____

SIS # _____

AIA # _____

Self Service

Sovrastruttura con 2 ripiani in cristallo, protezione e luce calda - 6 GN

856500 (ZLGS202HG)	Sovrastruttura con 2 piani in cristallo ed illuminazione calda, 6 GN

Descrizione

Articolo N° _____

Costruita in acciaio inox AISI 304 con due piani in vetro temprato. Protezione frontale, illuminazione calda.

Approvazione: _____

Caratteristiche e benefici

- La sovrastruttura può essere fornita con 1 piano in acciaio inossidabile con luci riscaldanti e parasputi, oppure con un vetro temperato con/senza luci riscaldanti e parasputi.
- In conformità dei principali enti di certificazione internazionali e marchio CE.

Costruzione

- Costruito in speciale materiale atossico adatto per l'uso a contatto con alimenti.

Accessori opzionali

- Kit di copertura laterale dx e sx per sovrastrutture composto da guscio per montante + guscio mezzaluna — PNC 856425 ❑

Electrolux

Self Service
Sovrastruttura con 2 ripiani in cristallo, protezione e luce calda - 6 GN

Self Service
Sovrastruttura con 2 ripiani in cristallo, protezione e luce calda - 6 GN

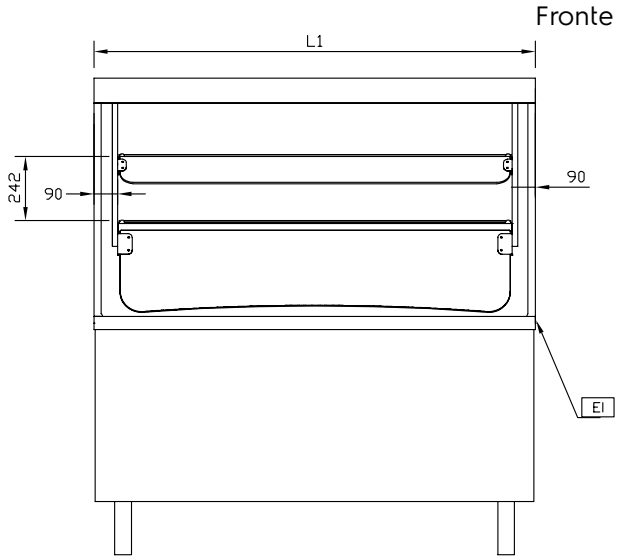

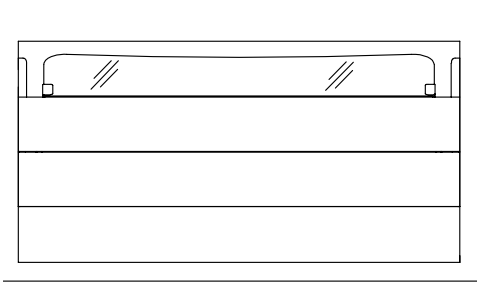

EI = Connessione elettrica

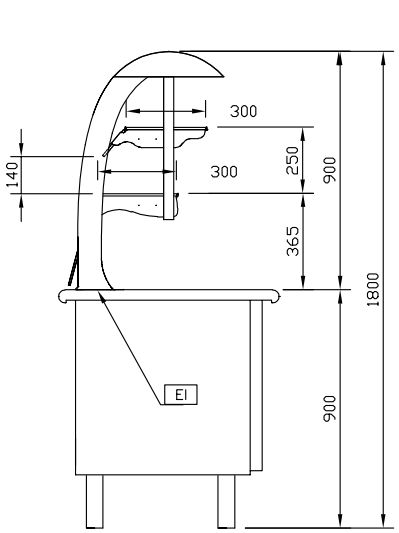

Elettrico

Tensione di alimentazione:	
856500 (ZLGS202HG)	230 V/1N ph/50 Hz
Potenza installata	1.338 kW

Informazioni chiave

Dimensioni esterne, altezza:	900 mm
Dimensioni esterne, larghezza:	2076 mm
Dimensioni esterne, profondità:	700 mm
Peso netto:	60 kg

L'azienda si riserva il diritto di apportare modifiche ai prodotti senza preavviso