Electrolux

Lavaggio Stoviglie
Lavatazzine/bicchieri con pompa di scarico e risciacquo, addolcitore - 2 cicli

ARTICOLO N° _____

MODELLO N° _____

NOME _____

SIS # _____

AIA # _____

Lavaggio Stoviglie

Lavatazzine/bicchieri con pompa di scarico e risciacquo, addolcitore - 2 cicli

402043 (WT1TOP)	Lavatazzine/bicchieri per bar con addolcitore, pompa di scarico e risciacquo, risciacquo freddo, 2 cicli, 30 cesti/ora

Descrizione

Articolo N° _____

Struttura portante, pannelli laterali, frontali, vasca,bracci ed ugelli, boiler, supporto cesti e viteria completamente in acciaio inox AISI 304.
Porta controbilanciata con ampia luce di carico (205 mm).
Accessibilita' frontale ai componenti interni.
Circuito di lavaggio e risciacquo separati.
Ciclo di lavaggio a 55/65°C.
Risciacquo ad acqua calda (82.5°C.) seguito da risciacquo freddo.
Un ciclo di lavaggio programmato da 120 sec.
Cesto bicchieri con inserto posate, addolcitore acqua, pompa di risciacquo e di scarico di serie.

Approvazione: _____

Caratteristiche e benefici

- Programma extra per il risciacquo a freddo dei bicchieri della birra e del vino previo sanitizzazione, per un utilizzo immediato..
- Basso livello di rumorosità.
- Semplice accesso dalla parte anteriore.
- Dotato di pompa di scarico per un montaggio facile e veloce senza aprire la macchina.
- Dotata di addolcitore d'acqua per garantire ottimi risultati di lavaggio.
- Boiler incorporato per incrementare la temperatura dell'acqua di risciacquo finale.
- Pannello di controllo semplice
- 120/300 secondi per ciclo.
- Con pompa per garantire una costante pressione di risciacquo.

Costruzione

- Le macchine hanno superfici lisce per agevolare le operazioni di pulizia.
- Macchine completamente chiuse sul retro da un pannello.
- Vasca realizzata in un unico pezzo con angoli arrotondati.
- Elementi interni (bracci e filtro) facilmente estraibili.
- Costruzione a doppia parete.
- Porta controbilanciata per minimizzare l'impatto durante l'apertura e la chiusura.
- Bracci di lavaggio/risciacquo e ugelli in acciaio inox.
- Tutti i modelli in gamma sono rifiniti con materiali di elevata qualità per una maggiore durata
- Unità predisposta per pompa e dosatore brillantante.
- Pannello frontale, struttura portante, vasca di lavaggio e risciacquo in acciaio inox AISI 304.

Accessori inclusi

- 1 x Cesto bicchieri con inserto piattini/posate — PNC 867055

Accessori opzionali

- Filtro vasca in acciaio inox per lavabicchieri — PNC 864003 ❑
- Filtro per demineralizzazione parziale — PNC 864017 ❑
- Kit per misurare la durezza totale e parziale dell' acqua — PNC 864050 ❑
- Contenitore giallo per posate — PNC 864242 ❑
- Filtro per demineralizzazione totale — PNC 864367 ❑
- KIT RIDUZ.PRESSIONE X LAVATAZZ/BICCHIERI — PNC 864461 ❑
- Set 4 contenitori in plastica per posate — PNC 865574 ❑
- Griglia di copertura cesti per oggetti piccoli o leggeri — PNC 867016 ❑
- Cesto per bicchieri - 395x395x115 mm — PNC 867033 ❑

• Cesto per bicchieri - 395x395x100 mm	PNC 867053 ❑
• Cesto per bicchieri - 395x395x200 mm	PNC 867054 ❑
• Cesto bicchieri con inserto piattini/ posate	PNC 867055 ❑
• Cesto per bicchieri con fondo inclinato	PNC 867056 ❑
• Kit cesto tondo con telaio quadro	PNC 867057 ❑
• Inserto per bicchieri "flute"	PNC 867058 ❑
• Inserto per 14 piattini	PNC 867060 ❑
• Inserto inclinato per tazze	PNC 867061 ❑

L'azienda si riserva il diritto di apportare modifiche ai prodotti senza preavviso

Lavaggio Stoviglie
Lavatazzine/bicchieri con pompa di scarico e risciacquo, addolcitore - 2 cicli

Fronte

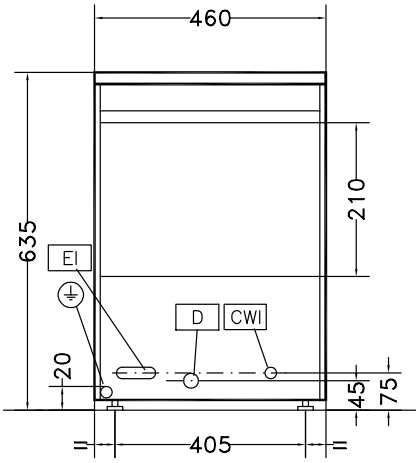

Alto

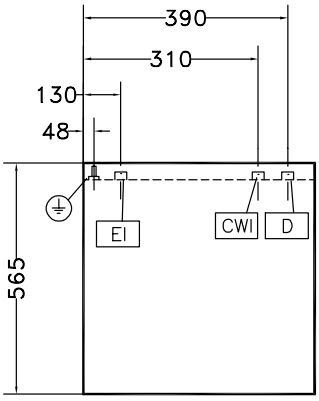

AV = Prese d´aria
CWI = Attacco acqua fredda
D = Scarico acqua
EI = Connessione elettrica
EQ = Vite Equipotenziale
WI = Ingresso acqua
XD = Connessione detergente
XR = Collegamento brillantante

Lato

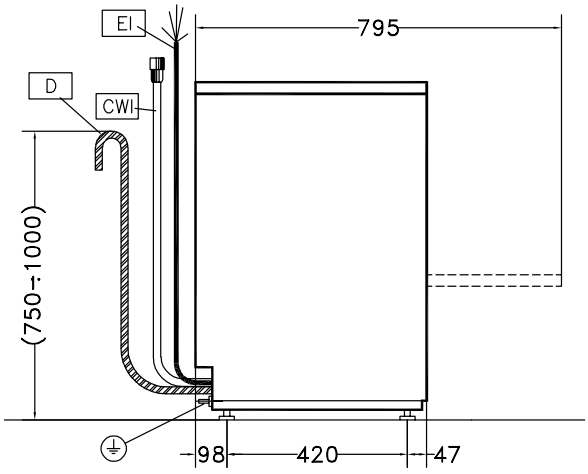

Elettrico

Tensione di alimentazione:	
402043 (WT1TOP)	230 V/1N ph/50 Hz
Watt totali:	3.3 kW
Elementi riscaldanti boiler:	3 kW
Elementi riscaldanti vasca:	0.8 kW
Dimensioni pompa di lavaggio:	0.3 kW

Acqua

Pressure, bar min/max:	1.8-3 bar
Temperatura acqua di alimentazione:	10 °C
Durata cicli (secondi):	120/300
Capacità boiler (lt):	5
Dimensioni tubatura ingresso acqua:	G 3/4"
Temperatura ciclo di lavaggio:	55-65 °C
Capacità vasca (lt):	6
Durata ciclo di risciacquo a freddo:	10 sec.
Durata ciclo di risciacquo a freddo:	10 °C
Consumo acqua ciclo di risciacquo a caldo:	2 l/ciclo
Durata ciclo di risciacquo con acqua calda (sec.):	16
Temperatura ciclo di risciacquo con acqua calda:	80-90 °C
Consumo ciclo di risciacquo con acqua calda (lt):	2.3

Informazioni chiave

Numero cicli - sec.:	2 (120/300)
Dimensioni esterne, altezza:	635 mm
Dimensioni esterne, larghezza:	460 mm
Dimensioni esterne, profondità:	565 mm
Peso netto:	34 kg
Livello di rumorosità:	<61 dBA
Capacità cestello	30/ora
Dimensioni cella - larghezza	400 mm
Dimensioni cella - profondità	400 mm
Dimensioni cella - altezza	210 mm

L'azienda si riserva il diritto di apportare modifiche ai prodotti senza preavviso