Electrolux

Libero Line
Piastra induzione a zona singola

ARTICOLO N° _____

MODELLO N° _____

NOME _____

SIS # _____

AIA # _____

Libero Line

Piastra induzione a zona singola

601638 (DZH1) Induzione singola zona - 230V/1/50-60

Descrizione

Articolo N° _____

Apparecchiatura da banco, modello a zona singola (diametro 270 mm). Costruzione robusta in acciaio inox AISI 304. Superficie di cottura ermetica in vetroceramica resistente, spessore 4 mm. Rilevamento automatico di "presenza pentola" che attiva la trasmissione di energia solo quando la pentola è a contatto con la superficie di cottura. Adatta per utilizzo con pentole specifiche per induzione (fondo ferromagnetico). Rapido trasferimento del calore direttamente alla pentola senza dispersione del calore nell'ambiente. Pannello comandi con pulsanti a sfioramento e indicatore digitale del livello di potenza (da 1 a 12). 4 piedini regolabili. Protezione all'acqua IP24.
In dotazione cavo e spina.

Approvazione: _____

Caratteristiche e benefici

- Piano di lavoro con zona di cottura singola.
- Costruzione robusta in acciaio inox AISI 304.
- Superficie di cottura ermetica in vetroceramica resistente, spessore 4 mm.
- Indicatore digitale dei livelli di potenza (da 1 a 12).
- Rilevamento automatico di "presenza pentola" che attiva la trasmissione di energia solo quando la pentola è a contatto con la superficie di cottura.
- Rapido trasferimento del calore direttamente alla pentola, senza dispersione del calore nell'ambiente.
- Protezione all'acqua IP24
- Cavo e spina inclusi.
- 4 piedini regolabili.
- [NOT TRANSLATED]

Accessori opzionali

- Pentola in acciaio inox con manico in acciaio inox adatta per induzione ed altre fonti di calore, diam. 200mm — PNC 653596 ❑
- Pentola in alluminio con manico in acciaio inox adatta per induzione ed altre fonti di calore, diam. 240mm — PNC 653597 ❑
- Pentola in alluminio con manico in acciaio inox adatta per induzione ed altre fonti di calore, diam. 280mm — PNC 653598 ❑
- Piastra universale con fondo liscio adatta per induzione — PNC 653617 ❑
- Piastra universale con fondo rigato adatta per induzione — PNC 653618 ❑

Electrolux
Libero Line
Piastra induzione a zona singola

Libero Line
Piastra induzione a zona singola

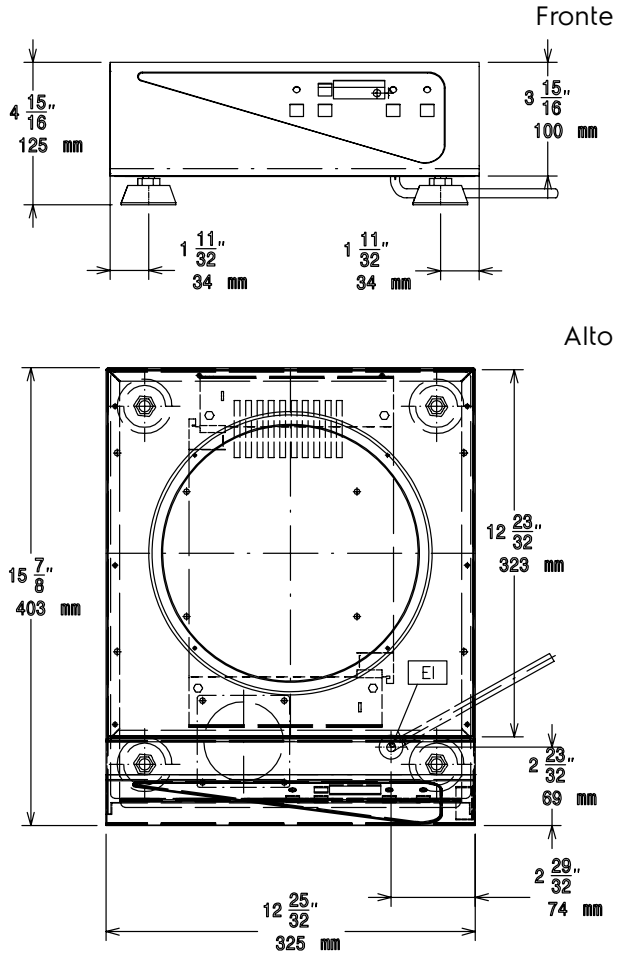

AV = Prese d´aria
EI = Connessione elettrica
EQ = Vite Equipotenziale

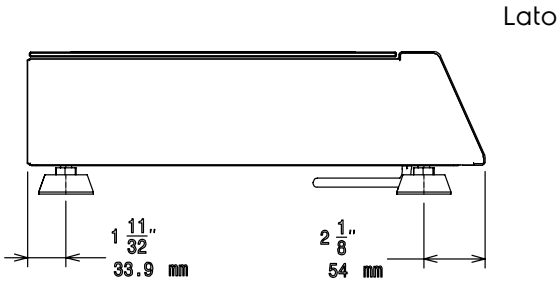

Elettrico

Tensione di alimentazione:	
601638 (DZH1)	230 V/1N ph/50/60 Hz
Watt totali:	3.2 kW
Tipo di spina:	CE-SCHUKO

Informazioni chiave

Potenza piastre posteriori:	3 - kW
Dimensioni piastre posteriori:	Ø 270
Dimensioni esterne, altezza:	135 mm
Dimensioni esterne, larghezza:	325 mm
Dimensioni esterne, profondità:	400 mm
Peso netto:	10 kg

L'azienda si riserva il diritto di apportare modifiche ai prodotti senza preavviso