Electrolux

Libero Line
Libero Point HP, 2 unità

ARTICOLO N° _____

MODELLO N° _____

NOME _____

SIS # _____

AIA # _____

Libero Line

Libero Point HP, 2 unità

351061 (NELP2HP)

Banco mobile Libero Point: adatto a contenere fino a 2 apparecchiature Libero HP TRIFASE (3 prese trifase). Dotato anche di 2 prese SCHUKO per installazione funzioni monofase. Cavo elettrico con spina trifase. In dotazione 2 supporti inox da appoggio (1 orizzontale dietro alle funzioni, l'altro verticale tra le funzioni) ognuno con 2 bacinelle GN 1/9 (incluse). Potenza elettrica totale installabile: 11 kW max (apparecchiature+0,3 kW per aspirazione)

Descrizione

Articolo N° _____

Banco mobile in acciaio inox montato su 4 ruote dia. 125 mm (due con freno) in grado di contenere fino a 2 apparecchiature trifase della linea Libero HP. Sistema Anti-Odori di ventilazione integrato con ventilatore radiale (velocità variabile): riduce gli odori generati dalle funzioni di cottura della linea Libero. L'aria viene filtrata nella parte superiore e rilasciata in quella inferiore. Triplo sistema di filtraggio integrato (filtro a rete metallica e filtro a labirinto in acciaio inox lavabili in lavastoviglie e filtro a carboni attivi lavabile in acqua tiepida). Ampia sovrastruttura trasparente con profilo curvo che rappresenta un comodo piano di appoggio. 2 prese trifase per le apparecchiature Libero HP + 2 prese SCHUKO, 2 supporti in inox da appoggio in grado di contenere ognuno n. 2 bacinelle GN 1/9 (comprese). 1 supporto è posto orizzontalmente dietro alle funzioni, l'altro è posto verticalmente fra le funzioni. Gli angoli lisci ed arrotondati facilitano le operazioni di pulizia. Cavo completo di spina trifase.
Massima potenza installabile: 11 kW
Accessori opzionali: cassetti, mensole laterali inclinabili e pannelli frontali personalizzabili su richiesta.

Approvazione: _____

Caratteristiche e benefici

- Sistema di filtraggio a 3 livelli composto da: un filtro a labirinto per le particelle più grandi di grasso e di vapore, un filtro a rete metallica e uno a carboni attivi per assorbire l'umidità residua e gli odori.
- Può ospitare fino a due apparecchiature da appoggio Libero Line
- Compatto, leggero e facile da spostare.
- Montato su ruote.
- Cassetti neuti con apertura a spinta opzionali per uno spazio di stoccaggio aggiuntivo.
- Sistema di ventilazione integrato con velocità variabile e filtro multi strato per ridurre gli odori e i vapori di cottura.
- Angoli arrotondati e superfici lisce per facilitare le operazioni di pulizia.
- Protezione all'acqua IP24

Costruzione

- Costruzione in acciaio inox.
- Vetri paraspruzzi laterali e anteriori, ripiano in acciaio inox.
- Supporti laterali per contenere bacinelle da GN 1/9.

Electrolux
Libero Line
Libero Point HP, 2 unità

Accessori inclusi

- 4 x Bacinella in acciaio GN 1/9 h. 65 mm, capacità 0,6 lt — PNC 329050
- 1 x Supporto per bacinelle, posteriore, per LP2 HP — PNC 650067
- 1 x Supporto per bacinelle, centrale, per LP2 HP e LP3 HP — PNC 650068
- 3 x Filtro a carboni attivi — PNC 650069
- 3 x Filtro a labirinto con griglia in acciaio inox — PNC 650072

Accessori opzionali

- Bacinella in acciaio GN 1/9 h. 65 mm, capacità 0,6 lt — PNC 329050 ❑
- Bacinella in acciaio GN 1/9 GN h. 100 mm, capacità 1 lt — PNC 329051 ❑
- Coperchio per bacinella in acciaio GN 1/9 — PNC 329052 ❑
- Mensola laterale ribaltabile per Libero Point. Può essere usata per appoggiare piatti, utensili, pentole, ecc. — PNC 650005 ❑
- Piastra eutettica per cassetto (cod. 650026) Libero Point. Mantiene gli alimenti (posti in un contenitore) ad una temperatura di +4,5° C per circa due ore. — PNC 650013 ❑
- Set di due pannelli frontali finitura in legno teak (LP 2) — PNC 650017 ❑
- Set di due pannelli frontali finitura di colore blu (LP 2) — PNC 650018 ❑
- Set di due pannelli frontali finitura di colore rosso (LP 2) — PNC 650019 ❑
- Set di due pannelli frontali finitura di colore verde (LP 2) — PNC 650020 ❑
- Cassetto neutro superiore per Libero Point 2 (max. 2 pz) e Libero Point 3 (max. 2 pz) — PNC 650030 ❑
- Cassetto neutro inferiore per Libero Point 2 (max. 1 pz) e Libero Point 3 (max. 2 pz) — PNC 650033 ❑
- Supporto per bacinelle, posteriore, per LP2 HP — PNC 650067 ❑
- Supporto per bacinelle, centrale, per LP2 HP e LP3 HP — PNC 650068 ❑
- Filtro a carboni attivi — PNC 650069 ❑
- Filtro a labirinto con griglia in acciaio inox — PNC 650072 ❑

L'azienda si riserva il diritto di apportare modifiche ai prodotti senza preavviso

Libero Line
Libero Point HP, 2 unità

Fronte

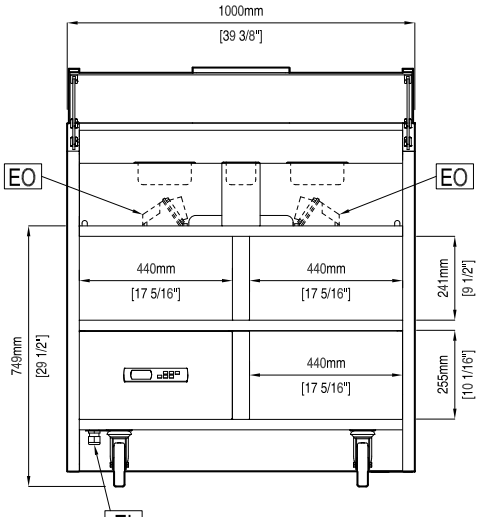

Alto

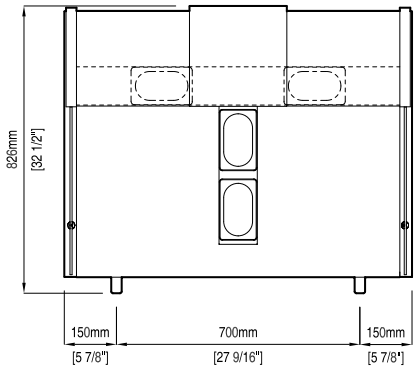

EI = Connessione elettrica
EO = Presea elettrica

Lato

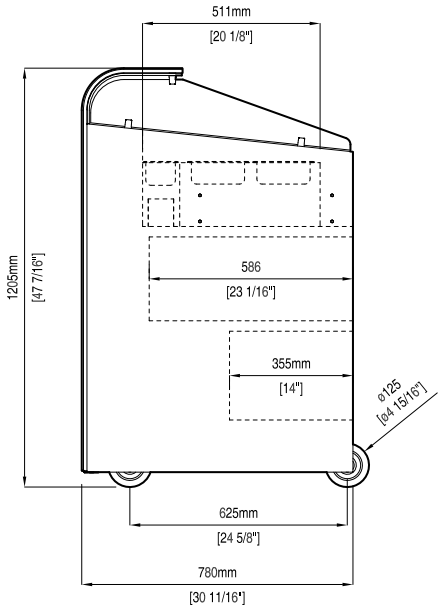

Elettrico

Tensione di alimentazione:	
351061 (NELP2HP)	400 V/3N ph/50 Hz

Informazioni chiave

Capacità di aspirazione:	
Velocità liv. 8:	370 m3/h
Velocità liv. 10:	550 m3/h
Dimensioni esterne, altezza:	1204 mm
Dimensioni esterne, larghezza:	1000 mm
Dimensioni esterne, profondità:	780 mm
Peso netto:	100 kg

Apparecchiature compatibili

Piastra induzione, piastra infrarossi, wok induzione e fry top.

Prese frontali disponibili:	2 CEE Trifase e 2 Schuko monofase

L'azienda si riserva il diritto di apportare modifiche ai prodotti senza preavviso