Electrolux

Movimentazione Stoviglie
Tavolo sbarazzo manuale, 4 cesti, dx verso sx, carico frontale - 2130 mm

ARTICOLO N° _____

MODELLO N° _____

NOME _____

SIS # _____

AIA # _____

Movimentazione Stoviglie

Tavolo sbarazzo manuale, 4 cesti, dx verso sx, carico frontale - 2130 mm

865091 (HSSMF4RL)	Tavolo sbarazzo manuale, 4 cesti, destra vs. sinistra 2130 mm, carico frontale

Descrizione

Articolo N° _____

Costruita in acciaio inox 304 AISI. Vasca lavello con fondo inclinato, scarico con doppia piletta residui. Rulli lunghi in plastica. Guide dei cesti inclinate verso il lato di smistamento. Gambe a sezione quadrata tubolari 40x40 mm su piedini regolabili. Progettato per cestelli di lavastoviglie 500x500 mm. Attacco ai trasportatori sul lato anteriore sinistro. Direzione carico cestelli: da destra a sinistra.

Approvazione: _____

Caratteristiche e benefici

- Dotate di fori di fissaggio e di sistema di aggancio per una rapida e semplice installazione.
- Progettato per contenere cestelli da 500x500 mm.
- Caricatori per 7 e 8 cestelli disponibili su richiesta.
- Ugelli di lavaggio della vasca disponibili come optional aggiuntivi.
- Collegato a un nastro trasportatore.
- Rulli lunghi e scatola filtro facili da rimuovere.
- Movimentazione cestelli manuale facilitata grazie ai rulli lunghi.

Costruzione

- Tutte le superfici lisce con finitura lucida.
- Robuste flange saldate per un fissaggio sicuro delle unità.
- Angoli arrotondati nella parte inferiore della vasca.
- Il fondo inclinato consente uno scarico regolare e rapido.
- I cesti sono facilmente rimovibili.
- Profilo con doppia piegatura per eliminare spigoli vivi.
- Dotato di scivolo, una mensola regolabile per i cesti vuoti, un ripiano su due regolabile per la selezione dei cestelli vuoti. Come optional montato in fabbrica la doccia, sotto mensole, vasca con ugelli per ammollo e lavaggio posate.
- Cestelli in acciaio inox doppi per facilitare le operazioni.
- Costruito in acciaio inox AISI 304 con gambe in tubolare da 40x40mm.
- Collegamento frontale.
- Ricezione manuale e operazioni di smistamento.

Accessori opzionali

- Ripiano superiore doppio per tavoli sbarazzo, 4 cesti - 2120 mm — PNC 865095 ❑
- Ripiano superiore per tavoli sbarazzo, 4 cesti - 2120 mm — PNC 865099 ❑
- Scorrivassoio per tavoli sbarazzo, 4 cesti - 2130 mm — PNC 865103 ❑
- Vasca con dispositivo sollevamento posate — PNC 865106 ❑
- Scorrivassoio per tavoli sbarazzo - 500 mm — PNC 865109 ❑
- Sistema di lavaggio vasca per tavoli sbarazzo — PNC 865113 ❑
- Dispositivo per il lavaggio automatico della vasca per tutti i tavoli di sbarazzo, sia automatici che manuali (deve essere installato in fabbrica) — PNC 865115 ❑
- Kit stop di emergenza per lavastoviglie a cesto trascinato — PNC 865162 ❑

Electrolux
Tavolo sbarazzo manuale, 4 cesti, dx verso sx, carico frontale - 2130 mm
Movimentazione Stoviglie

Movimentazione Stoviglie
Tavolo sbarazzo manuale, 4 cesti, dx verso sx, carico frontale - 2130 mm

Fronte

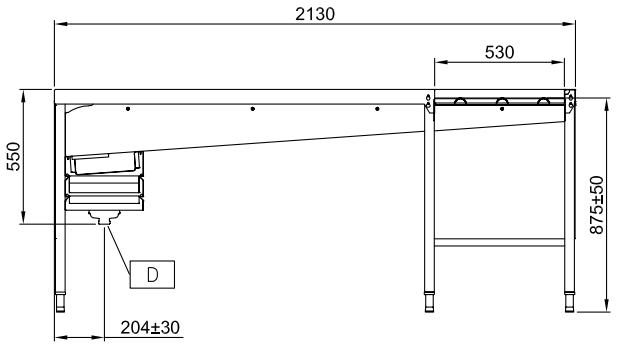

Alto

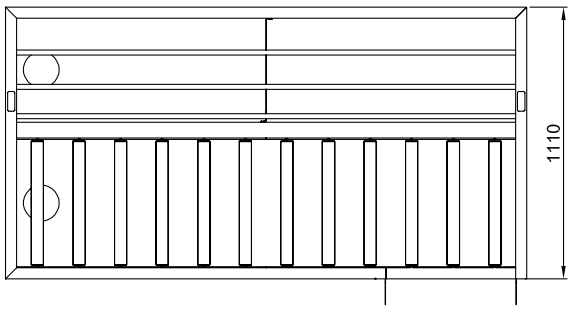

D = Scarico acqua
V = Prese d´aria

Lato

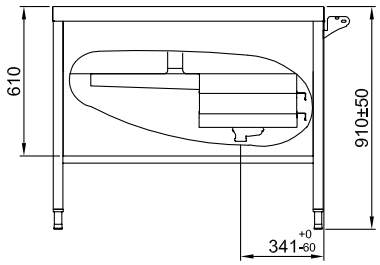

Informazioni chiave

Dimensioni esterne, altezza:	
865091 (HSSMF4RL)	910 mm
Dimensioni esterne, larghezza:	2130 mm
Dimensioni esterne, profondità:	1110 mm
Peso netto:	120 kg
Regolazione altezza:	50/50 mm
Movimento cestello	Da destra a sinistra
Materiale vasca	AISI 304 - EN 1.4301
Tipo di rulli	Lungo

L'azienda si riserva il diritto di apportare modifiche ai prodotti senza preavviso