Electrolux

Movimentazione Stoviglie
Tavolo di prelavaggio per capottine con vasca da sinistra verso destra – 1800 mm

ARTICOLO N° _____

MODELLO N° _____

NOME _____

SIS # _____

AIA # _____

Movimentazione Stoviglie

Tavolo di prelavaggio per capottine con vasca da sinistra verso destra – 1800 mm

865313 (BHHPTB18L)	Tavolo di prelavaggio con vasca 500x400 mm, per lavastoviglie a capottina, sinistra vs. destra, 1800 mm

Descrizione

Articolo N° _____

Per lavastoviglie a capottina. Costruita in acciaio inox 304 AISI. Paraspruzzi 300h mm. N. 2 gambe tubolari a sezione quadrata 40x40 mm su piedini regolabili. Dimensione vasca 500x400x300h mm con tubo troppo pieno, foro di scarico e sifone in plastica. Direzione cestello: Da sinistra a destra.

Approvazione: _____

Caratteristiche e benefici

- Forniti smontati e facile da rimontare.
- Progettato per cesti lavastoviglie da 500x500 mm
- Ripiano inferiore e unità di pre-risciacquo disponibili come accessori optional.

Costruzione

- Piedini da 50 mm regolabili in altezza per garantire un perfetto allineamento e connessione con gli elementi della zona lavaggio.
- Troppopieno e sifone incorporati.
- Bacinella da 700x500x300 mm disponibile su richiesta.
- Alzatina inclusa.
- Piani completamente piegati con profilo anti-gocciolamento per una pulizia facile e sicura.
- Tutte le superfici lisce con finitura lucida.
- Gambe quadrate in tubolari da 40x40 mm in acciaio inox AISI 304.
- Interamente in acciaio inox AISI 304.
- Devono essere fissati alla lavastoviglie e dotati di una coppia di piedini all'altra estremità.

Accessori inclusi

• 1 x Sifone singolo in plastica da 2 " per lavatoi	PNC 895313

Accessori opzionali

• Gruppo doccia di prelavaggio monoforo	PNC 855315 ❑
• Filtro per vasca tavoli di prelavaggio	PNC 864068 ❑
• Ripiano inferiore per tavolo lavaggio, 1800 mm	PNC 865354 ❑
• Kit per fissaggio a pavimento di 2 gambe quadre composto da 2 piedini con flange e tasselli.	PNC 865386 ❑

Electrolux
Movimentazione Stoviglie
Tavolo di prelavaggio per capottine con vasca da sinistra verso destra – 1800 mm

Movimentazione Stoviglie
Tavolo di prelavaggio per capottine con vasca da sinistra verso destra – 1800 mm

Fronte

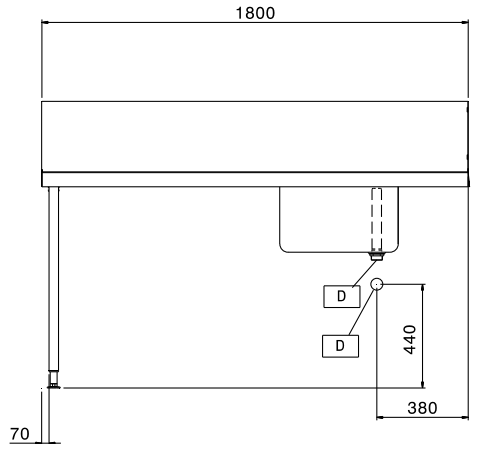

Alto

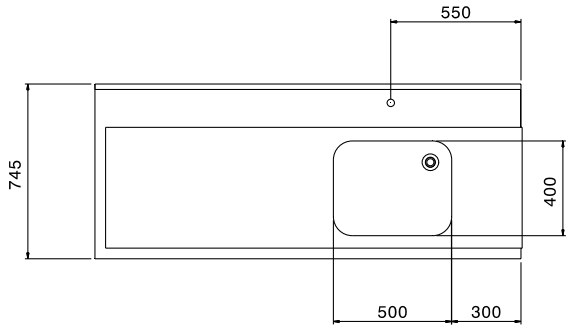

AV = Prese d´aria
EQ = Vite Equipotenziale

Lato

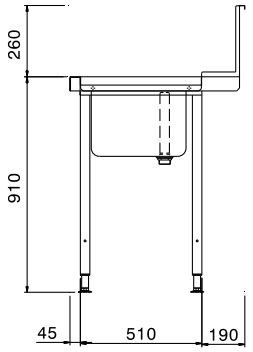

Informazioni chiave

Dimensioni esterne, altezza:	
865313 (BHHPTB18L)	1170 mm
Dimensioni esterne, larghezza:	1800 mm
Dimensioni esterne, profondità:	745 mm
Peso netto:	16 kg
Dimensioni alzatina, Altezza	300 mm
Dimensioni vasca	500x400x300h

L'azienda si riserva il diritto di apportare modifiche ai prodotti senza preavviso