Electrolux

Cucine ad alta produttività Promix Pentola elettrica con mescolatore 300lt, asse di rotazione 600 mm

ARTICOLO N° _____

MODELLO N° _____

NOME _____

SIS # _____

AIA # _____

Cucine ad alta produttività

Promix Pentola elettrica con mescolatore 300lt, asse di rotazione 600 mm

232231 (SM6P300)	Pentola elettrica Promix con mescolatore a pale multifunzione, 300 lt., altezza punto di versamento 600mm

Approvazione: _____

Caratteristiche e benefici

- La vasca col fondo curvo permette anche la preparazione di piccole quantità di cibo.
- Valvola di sicurezza per evitare sovrapressione nell'intercapedine.
- Termostato di sicurezza per protezione in caso di basso livello dell'acqua.
- Alta qualità di isolamento termico della vasca permette di risparmiare energia e di mantenere basse le temp. in cucina
- Conforme ai requisiti CE per la sicurezza.
- Costruita per soddisfare i più alti standard di igiene.
- Eccellente velocità di riscaldamento e alta efficienza grazie all'isolamento della vasca; ciò permette di mantenere il calore all'interno della vasca.
- Elevata potenza termica e velocità di riscaldamento.
- Bordo superiore isolato per evitare danni all'utente.
- Reazione rapida, messaggi di errore sul display digitale.
- Controllo elettronico con possibilità di memorizzare fino a 50 programmi, display di grandi dimensioni per un facile utilizzo e un controllo completo delle seguenti funzioni: avvio, tempo di cottura, temperatura, acqua di riempimento e velocità del miscelatore.
- Il cibo viene riscaldato uniformemente nelle pareti laterali e sul fondo da un sistema di riscaldamento indiretto che utilizza vapore saturo ad una temperatura di 120°C in intercapedine con un sistema di sfiato automatico.
- Funzioni aggiuntive (da ordinare con la macchina e installate in fabbrica):
  - Riempimento automatico - consente di preimpostare la quantità di acqua desiderata.
  - Raffreddamento automatico - consente il raffreddamento del cibo collegando l'intercapedine alla rete idrica.
  - Sensore posto sul fondo della vasca, permette il controllo efficiente della temperatura, anche con piccole quantità di cibo. Può essere collegato al sistema Haccp integrato.
  - Doccetta integrata.
- 600 mm di altezza punto di versamento.

Costruzione

- Costruzione in acciaio inox AISI 304 con vasca stampata in acciaio inox AISI 304L e con angoli arrotondati.
- Vasca ribaltabile oltre i 90° per lo svuotamento completo del cibo.
- Basculamento motorizzato.
- Grazie alla posizione e inclinazione ergonomica della vasca e al design del beccuccio direzionale, le operazioni di riempimento dei contenitori sono semplificate.
- Mescolatore a velocità variabile fino a 170 giri (pentole da 100 a 150 litri) e fino a 140 giri (per pentole da 200 a 300 litri) Adatto a miscelare anche il cibo compatto, come il purè di patate

Electrolux
Cucine ad alta produttività Promix Pentola elettrica con mescolatore 300lt, asse di rotazione 600 mm

- Pressione massima 1,5 bar.
- Coperchio bilanciato in acciaio inox con copertura scorrevole in plastica per inserire gli ingredienti. Facile da rimuovere e ruotare per le operazioni di pulizia.

L'azienda si riserva il diritto di apportare modifiche ai prodotti senza preavviso

Cucine ad alta produttività
Promix Pentola elettrica con mescolatore 300lt, asse di rotazione 600 mm

Fronte

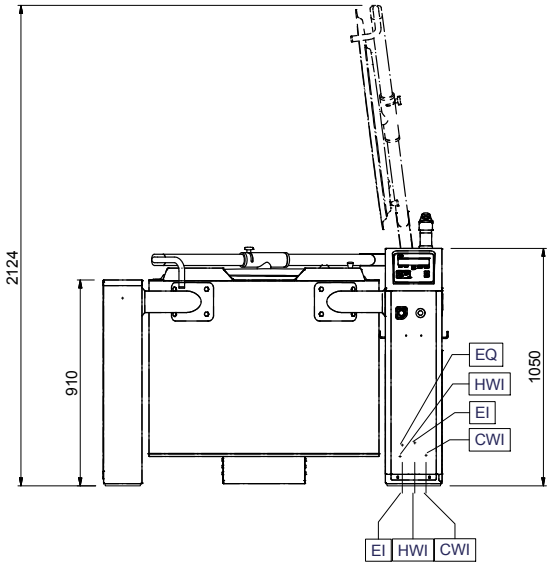

Alto

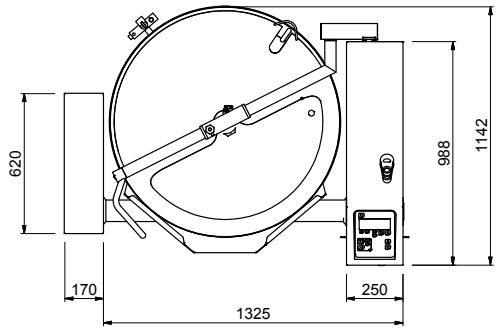

CWI1 = Attacco acqua fredda
EI = Connessione elettrica
HWI = Attacco acqua calda

Lato

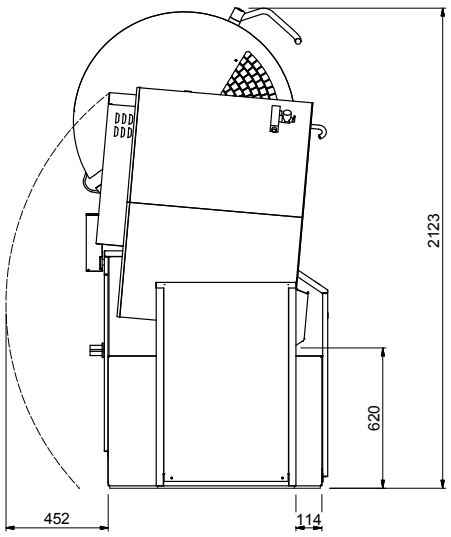

Elettrico

Tensione di alimentazione:	
232231 (SM6P300)	400 V/3N ph/50 Hz
Potenza installata	53 kW

Informazioni chiave

Temperatura MIN:	30 °C
Temperatura MAX:	121 °C
Diametro recipiente rotondo:	892 mm
Profondità recipiente rotondo:	589 mm
Dimensioni esterne, altezza:	1050 mm
Dimensioni esterne, larghezza:	1495 mm
Dimensioni esterne, profondità:	1145 mm
Capacità netta contenitore:	300 lt
Meccanismo di inclinazione	Automatico
Cuscinetto	Fronte

Accessori opzionali

- Setaccio per pentola da 300 litri — PNC 928028 ❑
- Kit di installazione per un corretto e facile posizionamento pentola da 150 - 300 litri — PNC 928030 ❑
- GRIGLIA FONDAZIONE COLONNA SX — PNC 928031 ❑
- GRIGLIA FONDAZIONE COLONNA DX 150-300 LT — PNC 928033 ❑
- Kit fissaggio di base per colonna sinistra (da ordinare sempre) — PNC 928034 ❑
- Kit fissaggio di base per colonna destra per pentola da 150, 200 o 300 litri (da ordinare sempre) — PNC 928036 ❑
- Carrello per deposito accessori utilizzati per 5 pentole — PNC 928043 ❑
- Carrello per deposito accessori utilizzati per 2 pentole — PNC 928044 ❑
- - NOT TRANSLATED - — PNC 928049 ❑
- - NOT TRANSLATED - — PNC 928082 ❑
- - NOT TRANSLATED - — PNC 928083 ❑
- Sensore misurazione temperatura cibo e connessione al sistema HACCP integrato per pentola 200/300 lt. — PNC 928101 ❑
- Kit riempimento acqua automatico — PNC 928102 ❑
- Doccetta integrata — PNC 928108 ❑
- Accessorio per la pulizia per Promix 300 lt — PNC 928127 ❑
- Kit raffreddamento automatico del cibo per pentola elettrica da 300 lt., con altezza punto di versamento 600mm — PNC 928133 ❑
- - NOT TRANSLATED - — PNC 928143 ❑
- - NOT TRANSLATED - — PNC 928148 ❑
- Colonna sinistra e coperchio, per pentola con altezza punto di versamento 600mm (da ordinare sempre, 1 pezzo per blocco) — PNC 928150 ❑
- - NOT TRANSLATED - — PNC 928152 ❑
- - NOT TRANSLATED - — PNC 928157 ❑
- - NOT TRANSLATED - — PNC 928160 ❑

L'azienda si riserva il diritto di apportare modifiche ai prodotti senza preavviso