Electrolux

Self Service
Piano refrigerato su armadio - 4 GN

ARTICOLO N° _____

MODELLO N° _____

NOME _____

SIS # _____

AIA # _____

Self Service

Piano refrigerato su armadio - 4 GN

332028 (ZLRP16C) Elemento con piano refrigerato 4 GN su armadio

Descrizione

Articolo N° _____

Top 20/10, pannellatura esterna, base e piedini in acciaio inox AISI 304.
Costruzione coibentata, spessore 50 mm, con schiume poliuretaniche espanse ad alta densità con iniezioni di ciclopentano.
Refrigerante tipo R134a. Privo di CFC e HCFC.
Piedini tondi da 2" alti 200 mm e regolabili in altezza.
TOP: Piano Refrigerato (+2+10°C) da 1280 x 510 x 30h mm, atto al contenimento di n. 4 bacinelle GN 1/1 (non incluse). In acciaio inox AISI 304, completamente saldato e raggiato. Il sistema di refrigerazione ColTEMP a Flusso d'Aria garantisce una temperatura uniforme su tutto il piano.
COMPARTO INFERIORE: Armadio Refrigerato (+2+8°C) da 1160 x 620 x 420h mm, con n. 3 portine a battente. Può essere accessoriato con supporti per teglie e griglie GN 1/1.
Piano e armadio hanno controlli separati.
Sbrinamento automatico.
Pannello comando SMART di facile lettura, comprendente pulsante ON/OFF, allarme, HACCP per monitorare e registrare gli eventi critici, 2 pulsanti per la regolazione della temperatura, display temperatura e termostato e pulsante per sbrinamento manuale. Il pannello comando controlla la temperatura per mezzo di CINQUE SONDE; se una di queste si rompe la temperatura ottimale di conservazione viene comunque mantenuta. I comandi non sporgenti evitano il rischio di avvii accidentali.

Approvazione: _____

Caratteristiche e benefici

- Pannello comando di facile lettura, comprendente pulsante ON/OFF, allarme, HACCP per monitorare e 2 pulsanti per aumentare e diminuire la temperatura e il termostato) che non può essere manipolato accidentalmente.
- L'unità può essere fornita con diversi tipi di sovrastruttura (con ripiani in acciaio o in vetro temperato) con o senza luci di riscaldamento.
- Grazie a un'ampia gamma di accessori disponibili il sistema è flessibile e adatto a tutte le esigenze.
- Piano refrigerato e armadio hanno controlli termostatici indipendenti.
- Piedini in acciaio inox regolabili in altezza.
- In conformità dei principali enti di certificazione internazionali e marchio CE.

Costruzione

- Piano costruito in acciaio inox AISI 304 con bordi arrotondati e controllato termostaticamente da 5 sonde (condensatore, evaporatore armadio, evaporatore piano, vano armadio e vano vetrina)
- Top spessore 20/10, pannellatura esterna e base in acciaio AISI 304.
- L'armadio ha raffreddamento ventilato, isolamento con schiume poliuretaniche espanse ad alta densità di spessore 50 mm.
- Isolamento privo di CFC e HCFC

Electrolux
Self Service
Piano refrigerato su armadio - 4 GN

Self Service
Piano refrigerato su armadio - 4 GN

Fronte

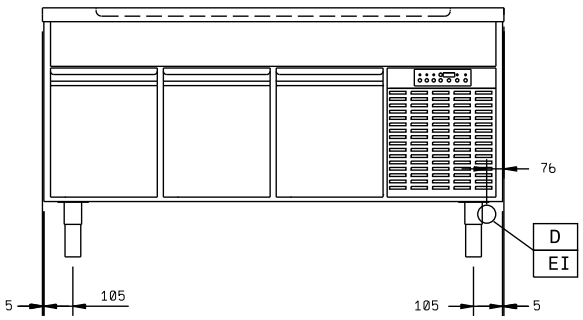

Alto

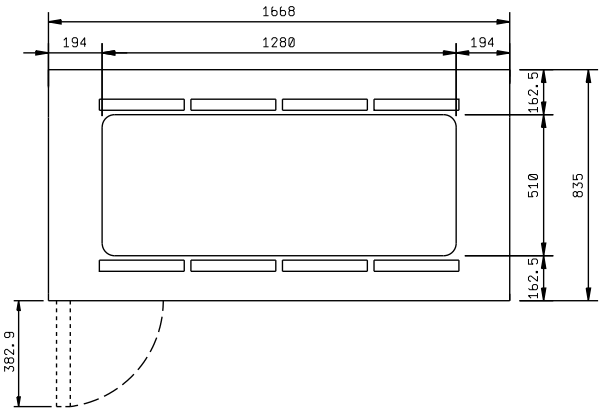

D = Scarico acqua
EI = Connessione elettrica

Lato

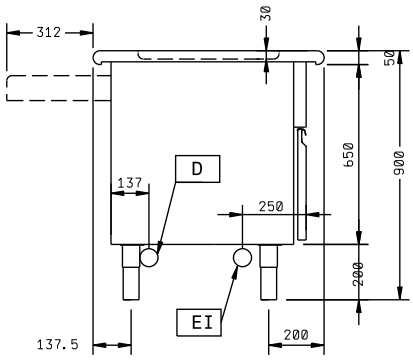

Elettrico

Tensione di alimentazione:	
332028 (ZLRP16C)	220-240 V/1N ph/50 Hz
Potenza installata	1.35 kW

Informazioni chiave

Larghezza armadio:	1160 mm
Profondità armadio:	620 mm
Altezza armadietto:	420 mm
Numero porte:	3
Temperatura armadio:	+2/+8 °C
Tipo di porta:	Cernierato
Dimensioni esterne, altezza:	900 mm
Dimensioni esterne, larghezza:	1668 mm
Dimensioni esterne, profondità:	835 mm
Spessore piano di lavoro:	50 mm
Peso netto:	165 kg
Larghezza vasca:	1280 mm
Profondità vasca:	510 mm
Altezza vasca:	30 mm
Pannellatura esterna superiore:	AISI 304
Temperatura vasca:	+2/+10
Tipologia piedini	Rotondo
Tipologia piedini	2"

L'azienda si riserva il diritto di apportare modifiche ai prodotti senza preavviso

Accessori opzionali

- - NOT TRANSLATED - PNC 850074 ❑
- - NOT TRANSLATED - PNC 850075 ❑
- - NOT TRANSLATED - PNC 850076 ❑
- - NOT TRANSLATED - PNC 850077 ❑
- - NOT TRANSLATED - PNC 850078 ❑
- - NOT TRANSLATED - PNC 850079 ❑
- Scorrivassoio in tubo inox 4 GN PNC 856040 ❑
- Zoccolatura frontale in inox 4 GN PNC 856074 ❑
- 2 pannelli frontali finitura tipo faggio, 400mm PNC 856187 ❑
- Supporto griglie/vassoi GN 1/1 per armadi refrigerati PNC 856192 ❑
- Zoccolatura in inox, per elementi refrigerati 4 GN (lato operatore) PNC 856200 ❑
- Scorrivassoio finitura tipo ciliegio 4 GN PNC 856205 ❑
- Scorrivassoio finitura tipo faggio 4 GN PNC 856221 ❑
- Sovrastruttura con piano in inox per unita' calde - protezione, 4 GN PNC 856253 ❑
- Sovrastruttura con piano in cristallo per unita' calde - protezione, 4 GN PNC 856257 ❑
- Sovrastruttura senza ripiano, 4 GN PNC 856261 ❑
- Sovrastruttura con 1 piano in cristallo per 4 GN PNC 856265 ❑
- Sovrastruttura con 1 piano in cristallo ed illuminazione fredda per 4 GN PNC 856269 ❑
- Sovrastruttura con 2 piani in cristallo ed illuminazione fredda per 4 GN PNC 856273 ❑
- 2 pannelli frontali curvi finitura tipo ciliegio 400mm (400mm = 1GN) PNC 856277 ❑
- Coppia di elementi terminali per pannelli curvi finitura tipo ciliegio PNC 856287 ❑
- 2 pannelli frontali curvi finitura tipo faggio, 400mm PNC 856288 ❑
- Pannello frontale curvo finitura tipo faggio per elemento stazionamento carrelli da 650 mm PNC 856289 ❑
- Coppia elementi terminali per pannelli curvi frontali finitura tipo faggio PNC 856294 ❑
- Elemento terminale destro comprendente un pannello laterale semicircolare finitura tipo ciliegio, piano in inox, zoccolatura laterale e gusci di copertura della sovrastruttura e del montante PNC 856295 ❑
- Elemento terminale sinistro comprendente un pannello laterale semicircolare finitura tipo ciliegio, piano in inox, zoccolatura laterale e gusci di copertura della sovrastruttura e del montante PNC 856296 ❑
- Elemento terminale sinistro comprendente un pannello laterale semicircolare finitura tipo faggio, piano in inox, zoccolatura laterale e gusci di copertura della sovrastruttura e del montante PNC 856297 ❑
- Elemento terminale destro comprendente un pannello laterale semicircolare finitura tipo faggio, piano in inox, zoccolatura laterale e gusci di copertura della sovrastruttura e del montante PNC 856298 ❑
- Elemento terminale destro comprendente un pannello laterale finitura tipo ciliegio, zoccolatura in acciaio inox, testata del piano di lavoro e gusci di copertura della sovrastruttura e del montante PNC 856299 ❑
- Elemento terminale sinistro comprendente un pannello laterale finitura tipo ciliegio, zoccolatura in acciaio inox, testata del piano di lavoro e gusci di copertura della sovrastruttura e del montante PNC 856302 ❑
- Elemento terminale sinistro comprendente un pannello laterale finitura tipo faggio, zoccolatura in acciaio inox, testata del piano di lavoro e gusci di copertura della sovrastruttura e del montante PNC 856303 ❑
- Elemento terminale destro comprendente un pannello laterale finitura tipo faggio, zoccolatura in acciaio inox, testata del piano di lavoro e gusci di copertura della sovrastruttura e del montante PNC 856304 ❑
- 2 pannelli frontali finitura tipo ciliegio 400 mm (400 mm = 1 GN) PNC 856410 ❑
- Elemento terminale destro (con zoccolatura), comprendente pannelli laterali in inox e gusci di copertura per sovrastruttura PNC 856421 ❑
- Elemento terminale sinistro (con zoccolatura), comprendente pannelli laterali in inox e gusci di copertura per sovrastruttura PNC 856422 ❑
- Elemento terminale destro (senza zoccolatura), comprendente pannelli laterali in inox e gusci di copertura per sovrastruttura - lato cliente PNC 856423 ❑
- Elemento terminale sinistro (senza zoccolatura), comprendente pannelli laterali in inox e gusci di copertura per sovrastruttura - lato cliente PNC 856424 ❑
- Kit di copertura laterale dx e sx per sovrastrutture composto da guscio per montante + guscio mezzaluna PNC 856425 ❑
- Kit 2 tappi di tamponamento per unita' senza sovrastruttura PNC 856494 ❑
- Sovrastruttura con 1 piano in cristallo, illuminazione fredda e protezione su entrambi i lati, per 4 GN PNC 856508 ❑
- Kit vasca scarico acqua con resistenza per elementi freddi PNC 856518 ❑
- Kit per connessione avanzata HACCP per elementi self freddi PNC 880094 ❑
- Stampante per versione base HACCP (per armadi e tavoli con controllo elettronico) PNC 881532 ❑

L'azienda si riserva il diritto di apportare modifiche ai prodotti senza preavviso