Electrolux

Self Service
Vasca refrigerata a ponte - 3 GN

ARTICOLO N° _____

MODELLO N° _____

NOME _____

SIS # _____

AIA # _____

Self Service

Vasca refrigerata a ponte - 3 GN

332024 (ZLRW12B) Elemento con vasca refrigerata 3 GN a ponte

Descrizione

Articolo N° _____

Top 20/10, pannellatura esterna, base e piedini in acciaio inox AISI 304.
Costruzione coibentata, spessore 50 mm, con schiume poliuretaniche espanse ad alta densità con iniezioni di ciclopentano.
Refrigerante tipo R404a. Privo di CFC e HCFC.
Piedini tondi da 2" alti 200 mm e regolabili in altezza.
TOP: Vasca Refrigerata (+2+10°C) da 955 x 510 x 200h mm, atta al contenimento di n. 3 bacinelle GN 1/1 (non incluse). In acciaio inox AISI 304, completamente saldata e raggiata. Refrigerazione statica.
COMPARTO INFERIORE: Sezione a Ponte da 730 x 650 x 590h mm, aperta dal lato operatore per l'alloggiamento di carrelli.
Sbrinamento automatico.
Pannello comando SMART di facile lettura, comprendente pulsante ON/OFF, allarme, HACCP per monitorare e registrare gli eventi critici, 2 pulsanti per la regolazione della temperatura, display temperatura e termostato e pulsante per sbrinamento manuale. Il pannello comando controlla la temperatura per mezzo di DUE SONDE; se una di queste si rompe la temperatura ottimale di conservazione viene comunque mantenuta. I comandi non sporgenti evitano il rischio di avvii accidentali.

Approvazione: _____

Caratteristiche e benefici

- Pannello comando di facile lettura, comprendente pulsante ON/OFF, allarme, HACCP per monitorare e 2 pulsanti per aumentare e diminuire la temperatura e il termostato) che non può essere manipolato accidentalmente.
- L'unità può essere fornita con diversi tipi di sovrastruttura (con ripiani in acciaio o in vetro temperato) con o senza luci di riscaldamento.
- Grazie a un'ampia gamma di accessori disponibili il sistema è flessibile e adatto a tutte le esigenze.
- Unita' a ponte adatta per il contenimento di carrelli.
- Piedini in acciaio inox regolabili in altezza.
- In conformità dei principali enti di certificazione internazionali e marchio CE.

Costruzione

- Top spessore 20/10, pannellatura esterna e base in acciaio AISI 304.
- Vasca con refrigerazione ventilata, costruita in acciaio inox AISI 304 con bordi arrotondati e controllato termostaticamente da 2 sonde (condensatore, evaporatore vetrina)
- Isolamento privo di CFC e HCFC

Electrolux
Self Service
Vasca refrigerata a ponte - 3 GN

Self Service
Vasca refrigerata a ponte - 3 GN

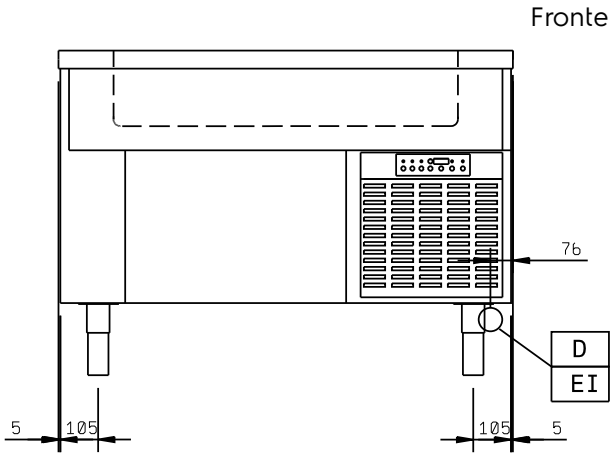

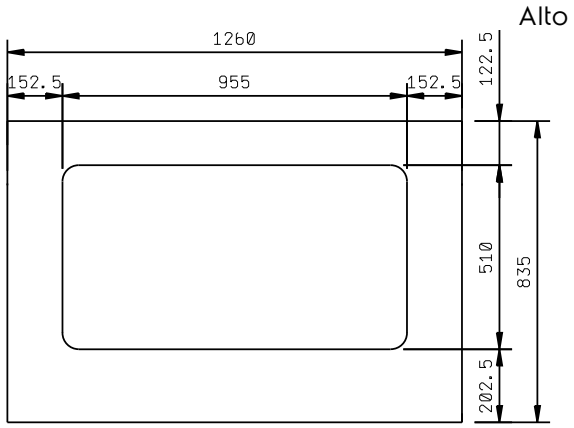

D = Scarico acqua
EI = Connessione elettrica

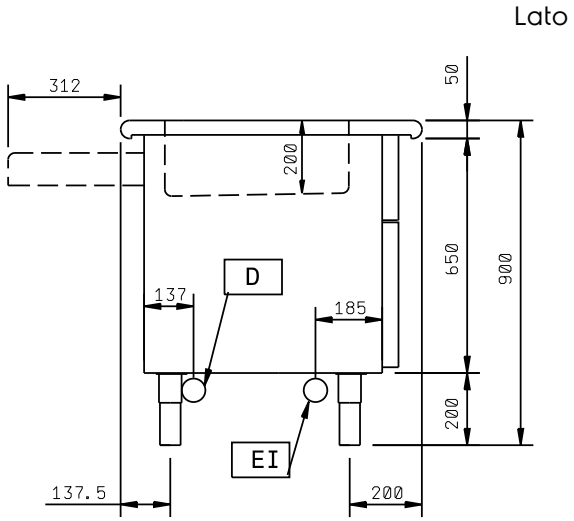

Elettrico

Tensione di alimentazione:	
332024 (ZLRW12B)	220-240 V/1N ph/50 Hz
Potenza installata	0.87 kW

Informazioni chiave

Dimensioni esterne, altezza:	900 mm
Dimensioni esterne, larghezza:	1260 mm
Dimensioni esterne, profondità:	835 mm
Spessore piano di lavoro:	50 mm
Peso netto:	137 kg
Larghezza vasca:	955 mm
Profondità vasca:	510 mm
Altezza vasca:	200 mm
Pannellatura esterna superiore:	AISI 304
Temperatura vasca:	+2/+10
Tipologia piedini	Rotondo
Tipologia piedini	2"

L'azienda si riserva il diritto di apportare modifiche ai prodotti senza preavviso

Accessori opzionali

- - NOT TRANSLATED - PNC 850074 ❑
- - NOT TRANSLATED - PNC 850075 ❑
- - NOT TRANSLATED - PNC 850076 ❑
- - NOT TRANSLATED - PNC 850077 ❑
- - NOT TRANSLATED - PNC 850078 ❑
- - NOT TRANSLATED - PNC 850079 ❑
- Scorrivassoio in tubo inox 3 GN PNC 856039 ❑
- Zoccolatura frontale in inox 3 GN PNC 856073 ❑
- 2 pannelli frontali finitura tipo faggio, 400mm PNC 856187 ❑
- Scorrivassoio finitura tipo ciliegio 3 GN PNC 856204 ❑
- Scorrivassoio finitura tipo faggio 3 GN PNC 856220 ❑
- Sovrastruttura con piano in inox per unita' calde - protezione, 3 GN PNC 856252 ❑
- Sovrastruttura con piano in cristallo per unita' calde - protezione, 3 GN PNC 856256 ❑
- Sovrastruttura senza ripiano, 3 GN PNC 856260 ❑
- Sovrastruttura con 1 piano in cristallo per 3 GN PNC 856264 ❑
- Sovrastruttura con 1 piano in cristallo ed illuminazione fredda per 3 GN PNC 856268 ❑
- Sovrastruttura con 2 piani in cristallo ed illuminazione fredda per 3 GN PNC 856272 ❑
- 2 pannelli frontali curvi finitura tipo ciliegio 400mm (400mm = 1GN) PNC 856277 ❑
- Coppia di elementi terminali per pannelli curvi finitura tipo ciliegio PNC 856287 ❑
- 2 pannelli frontali curvi finitura tipo faggio, 400mm PNC 856288 ❑
- Pannello frontale curvo finitura tipo faggio per elemento stazionamento carrelli da 650 mm PNC 856289 ❑
- Coppia elementi terminali per pannelli curvi frontali finitura tipo faggio PNC 856294 ❑
- Elemento terminale destro comprendente un pannello laterale semicircolare finitura tipo ciliegio, piano in inox, zoccolatura laterale e gusci di copertura della sovrastruttura e del montante PNC 856295 ❑
- Elemento terminale sinistro comprendente un pannello laterale semicircolare finitura tipo ciliegio, piano in inox, zoccolatura laterale e gusci di copertura della sovrastruttura e del montante PNC 856296 ❑
- Elemento terminale sinistro comprendente un pannello laterale semicircolare finitura tipo faggio, piano in inox, zoccolatura laterale e gusci di copertura della sovrastruttura e del montante PNC 856297 ❑
- Elemento terminale destro comprendente un pannello laterale semicircolare finitura tipo faggio, piano in inox, zoccolatura laterale e gusci di copertura della sovrastruttura e del montante PNC 856298 ❑
- Elemento terminale destro comprendente un pannello laterale finitura tipo ciliegio, zoccolatura in acciaio inox, testata del piano di lavoro e gusci di copertura della sovrastruttura e del montante PNC 856299 ❑
- Elemento terminale sinistro comprendente un pannello laterale finitura tipo ciliegio, zoccolatura in acciaio inox, testata del piano di lavoro e gusci di copertura della sovrastruttura e del montante PNC 856302 ❑
- Elemento terminale sinistro comprendente un pannello laterale finitura tipo faggio, zoccolatura in acciaio inox, testata del piano di lavoro e gusci di copertura della sovrastruttura e del montante PNC 856303 ❑
- Elemento terminale destro comprendente un pannello laterale finitura tipo faggio, zoccolatura in acciaio inox, testata del piano di lavoro e gusci di copertura della sovrastruttura e del montante PNC 856304 ❑
- 2 pannelli frontali finitura tipo ciliegio 400 mm (400 mm = 1 GN) PNC 856410 ❑
- Elemento terminale destro (con zoccolatura), comprendente pannelli laterali in inox e gusci di copertura per sovrastruttura PNC 856421 ❑
- Elemento terminale sinistro (con zoccolatura), comprendente pannelli laterali in inox e gusci di copertura per sovrastruttura PNC 856422 ❑
- Elemento terminale destro (senza zoccolatura), comprendente pannelli laterali in inox e gusci di copertura per sovrastruttura - lato cliente PNC 856423 ❑
- Elemento terminale sinistro (senza zoccolatura), comprendente pannelli laterali in inox e gusci di copertura per sovrastruttura - lato cliente PNC 856424 ❑
- Kit di copertura laterale dx e sx per sovrastrutture composto da guscio per montante + guscio mezzaluna PNC 856425 ❑
- Kit 2 tappi di tamponamento per unita' senza sovrastruttura PNC 856494 ❑
- Sovrastruttura con 1 piano in cristallo, illuminazione fredda e protezione su entrambi i lati, per 3 GN PNC 856507 ❑
- Kit vasca scarico acqua con resistenza per elementi freddi PNC 856518 ❑
- Zoccolatura in inox, lato operatore, per elementi freddi a ponte, 3 GN PNC 856527 ❑
- Kit per connessione avanzata HACCP per elementi self freddi PNC 880094 ❑
- Stampante per versione base HACCP (per armadi e tavoli con controllo elettronico) PNC 881532 ❑

L'azienda si riserva il diritto di apportare modifiche ai prodotti senza preavviso