Electrolux

Movimentazione Stoviglie
Rulliera smontabile con guide scorrevoli e vascone - 800 mm

ARTICOLO N° _____

MODELLO N° _____

NOME _____

SIS # _____

AIA # _____

Movimentazione Stoviglie

Rulliera smontabile con guide scorrevoli e vascone - 800 mm

865016 (HSDB8)	Rulliera smontabile con guide scorrevoli e vascone 800mm

Descrizione

Articolo N° _____

Costruita in acciaio inox 304 AISI. Vasca lavello (800x530x300h mm) con fondo inclinato, scarico, piletta residui e cestello. Guide di scorrimento. Gambe a sezione quadrata tubolari 40x40 mm su piedini regolabili. Progettato per cestelli di lavastoviglie 500x500 mm. Consegna in kit di montaggio.

Approvazione: _____

Caratteristiche e benefici

- Progettato per contenere cestelli da 500x500 mm.
- Le rulliere vengono fornite smontate.
- La connessione può essere fatta sia sul lato che destro che sinistro.
- Movimento cestello manuale su guide a rulli.
- Il sistema di aggancio riduce il numero di viti necessarie
- Dotate di fori di fissaggio e di sistema di aggancio per una rapida e semplice installazione.

Costruzione

- Tutte le superfici lisce con finitura lucida.
- Realizzate in acciaio inox AISI 304, spessore 1,2mm.
- Angoli arrotondati nella parte inferiore della vasca.
- Gambe quadrate tubolari 40x40 mm in acciaio inox.
- Due gambe incluse.
- Filtro in acciaio inox.
- Ripiano inferiore autoportante disponibile come accessorio opzionale.
- Pattumiera rifiuti in acciaio inclusa.
- Il fondo inclinato consente uno scarico regolare e rapido.
- Perfetta connessione tra nastro trasportatore e tavolo di servizio.
- Robuste flange saldate per un fissaggio sicuro delle unità.

Accessori opzionali

- Elemento chiusura rulliera — PNC 865022 ❑
- Valvola di chiusura scarico vasca — PNC 865037 ❑
- Staffa di collegamento ripiano per lavastoviglie a cesto trascinato — PNC 865040 ❑
- Staffa di collegamento ripiano per lavastoviglie a cesto trascinato con zona di prelavaggio corta — PNC 865041 ❑
- Kit per connettere i ripiani inferiori dei sistemi di movimentazione cesti alla WT90 — PNC 865042 ❑
- Kit stop di emergenza per lavastoviglie a cesto trascinato — PNC 865162 ❑
- Kit collegamento (corto) lato sinistro per connettere i sistemi di movimentazione alle lavastoviglie a capottina — PNC 865163 ❑
- Kit collegamento (lungo) lato frontale e destro per connettere i sistemi di movimentazione alle lavastoviglie a capottina — PNC 865164 ❑
- Kit per connettere elementi movimentazione a lavastoviglie cesto trascinato WT90 — PNC 865165 ❑

Electrolux

Movimentazione Stoviglie
Rulliera smontabile con guide scorrevoli e vascone - 800 mm

Movimentazione Stoviglie
Rulliera smontabile con guide scorrevoli e vascone - 800 mm

Fronte

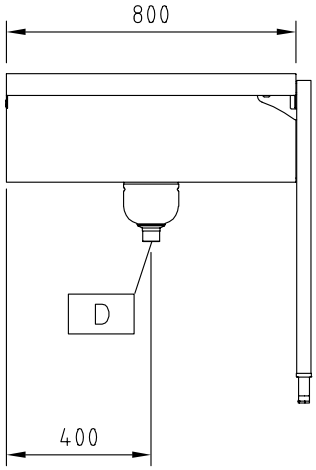

Alto

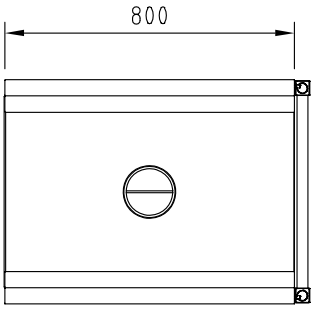

AV = Prese d´aria
D = Scarico acqua
EO = Presea elettrica
EQ = Vite Equipotenziale

Lato

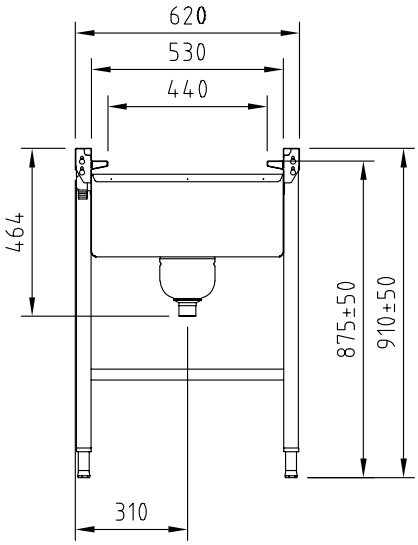

Informazioni chiave

Dimensioni esterne, altezza:	
865016 (HSDB8)	910 mm
Dimensioni esterne, larghezza:	800 mm
Dimensioni esterne, profondità:	620 mm
Peso netto:	17 kg
Regolazione altezza:	50/50 mm
Dimensioni vasca	530x800x330h;
Materiale vasca	AISI 304 - EN 1.4301

L'azienda si riserva il diritto di apportare modifiche ai prodotti senza preavviso