Electrolux

Gamma cottura modulare thermaline 90 – Induzione 4 zone ampia superficie su forno elettrico passante profilo igienico

ARTICOLO N° _____

MODELLO N° _____

NOME _____

SIS # _____

AIA # _____

Gamma cottura modulare

thermaline 90 – Induzione 4 zone ampia superficie su forno elettrico passante profilo igienico

589065 (MCJGECK5AO) * NOT TRANSLATED *

Caratteristiche e benefici

- Protezione: un sensore di temperatura spegne l'alimentazione in caso di surriscaldamento.
- Le pentole possono essere facilmente spostate da un'area all'altra della superficie di cottura senza necessità di sollevarle.
- La superficie in vetroceramica è facile da pulire e garantisce un'elevato livello di igiene.
- Protezione all'acqua IPX5.
- Tutti i componenti principali possono essere facilmente accessibili dal fronte.
- Il sistema di giunzione tra le apparecchiature senza saldatura THERMODUL permette la rimozione delle unità in caso di sostituzione o di servizio.
- Manopole in metallo con impugnatura in silicone incastonato per un più facile utilizzo e pulizia. Il loro particolare disegno previene l'infiltrazione di liquidi all'interno dell'apparecchiatura.
- Display digitale di grandi dimensioni in vetro temperato per resistere al calore e agli agenti chimici. Il display mostra lo stato di lavoro on/off della macchina e delle resistenze, la temperatura di lavoro e quella impostata.
- 9 livelli di potenza.
- Superficie di cottura in vetroceramica con un'uniforme distribuzione del calore.
- Rapidità di riscaldamento/ripristino della temperatura.
- Bassa dispersione di calore in cucina.
- Il sistema a induzione ad ampia superficie permette l'uso di un maggior numero di padelle grazie allo sfruttamento di tutta la superficie della piastra. Ideale per il funzionamento à la carte.
- Porta del forno di 40mm di spessore a garanzia di un maggiore isolamento.
- Il forno a convezione consente di cuocere contemporaneamente su 2 livelli, riducendo così i tempi di cottura rispetto ai normali forni statici (a seconda del tipo di alimento).
- Camera con 2 livelli di guide per contenere teglie e piastre in acciaio smaltato rigato GN 2/1.
- Termostato con range di temperatura fino a 300°C.
- Ventilatore con doppia funzione: fornisce la temperatura di cottura in tutto il vano. Funziona in modo continuo e sincronizzato con gli elementi riscaldanti.
- L'elemento riscaldante superiore del forno può essere utilizzato anche per grigliare.
- Controllo manuale dell' umidità nella camera di cottura.
- Sensore elettronico per un preciso controllo della temperatura.
- Maniglie ergonomiche in silicone morbido per una facile impugnatura e pulizia.

Approvazione: _____

Electrolux

Gamma cottura modulare thermaline 90 – Induzione 4 zone ampia superficie su forno elettrico passante profilo igienico

Costruzione

- Spia di funzionamento per ogni zona.
- Top in acciaio inox AISI 304 di 2 mm di spessore.
- Unità costruita secondo le norme DIN 18860_2 con piano di lavoro da 20 mm e zoccolo da 70 mm.
- Tutte le superfici sono costruite evitando il più possibile zone di accumulo dello sporco per facilitare le operazioni di pulizia.
- Telaio interno in robusto acciaio inox AISI 304 di 2 e 3 mm di spessore

L'azienda si riserva il diritto di apportare modifiche ai prodotti senza preavviso

Electrolux

Gamma cottura modulare thermaline 90 – Induzione 4 zone ampia superficie su forno elettrico passante profilo igienico

Fronte

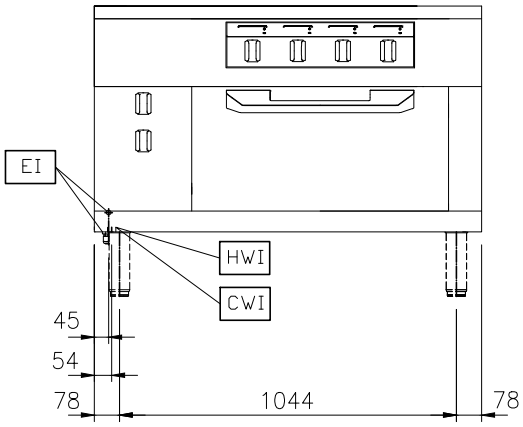

Alto

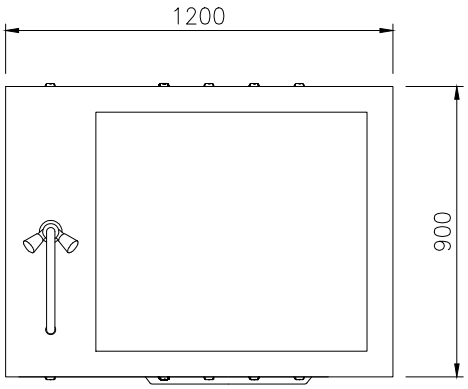

EI = Connessione elettrica
EQ = Vite Equipotenziale

Lato

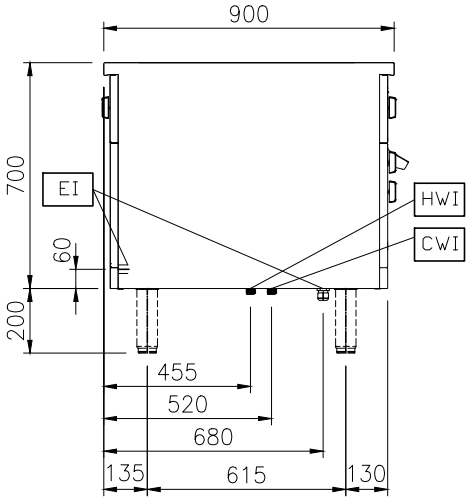

Elettrico

Tensione di alimentazione:	
589065 (MCJGECK5AO)	400 V/3N ph/50/60 Hz
Watt totali:	38.5 kW

Informazioni chiave

Potenza piastre frontali:	7 - 7 kW
Potenza piastre posteriori:	7 - 7 kW
Dimensioni piastre frontali:	340x370 340x370
Dimensioni piastre posteriori:	340x370 340x370
Dimensioni top induzione (larghezza):	1200 mm
Dimensioni top induzione (profondità):	900 mm
Temperatura forno:	80 °C MIN; 300 °C MAX
Dimensioni camera forno (larghezza):	550 mm
Dimensioni camera forno (altezza):	270 mm
Dimensioni camera forno (profondità):	700 mm
Dimensioni esterne, altezza:	700 mm
Dimensioni esterne, larghezza:	1200 mm
Dimensioni esterne, profondità:	900 mm
Peso netto:	1 kg

L'azienda si riserva il diritto di apportare modifiche ai prodotti senza preavviso

Accessori opzionali

• Kit priflo di connessione tra unità, 900 mm	PNC 912502 ❑
• Pannello laterale in acciaio inox (12 mm), installazione a isola, 900x700mm	PNC 912512 ❑
• Piano porzionatore da 1200 mm	PNC 912530 ❑
• Piano porzionatore da 1200 mm	PNC 912560 ❑
• Piano di lavoro ribaltabile 300x900mm	PNC 912581 ❑
• Piano di lavoro ribaltabile 400x900mm	PNC 912582 ❑
• Piano di lavoro laterale fisso 200x900mm	PNC 912589 ❑
• Piano di lavoro laterale fisso 300x900mm	PNC 912590 ❑
• Piano di lavoro laterale fisso 400x900mm	PNC 912591 ❑
• Zoccolatura frontale in acciaio inox da 1200 mm	PNC 912638 ❑
• Zoccolatura laterale in acciaio inox, sx e dx per installazione a isola, 900mm	PNC 912657 ❑
• Zoccolatura laterale in acciaio inox, sx e dx per installazione schiena contro schiena, 1800mm	PNC 912663 ❑
• Zoccolatura in acciaio inox, per installazione a isola, 1200 mm	PNC 912962 ❑
• Kit profilo di connessione tra unità, lato destro	PNC 912975 ❑
• Kit profilo di connessione tra unità, lato sinistro	PNC 912976 ❑
• Pannello laterale in acciaio inox, a filo, installazione a isola, 900x700mm	PNC 913087 ❑
• Kit profilo di chiusura blocco, a filo, lato sinistro, 900 mm	PNC 913111 ❑
• Kit profilo di chiusura blocco, a filo, lato destro 900 mm	PNC 913112 ❑
• Kit profilo di chiusura blocco (12mm), lato sinistro 900 mm	PNC 913202 ❑
• Kit profilo di chiusura blocco (12mm), lato destro 900 mm	PNC 913203 ❑

L'azienda si riserva il diritto di apportare modifiche ai prodotti senza preavviso