Electrolux

Gamma cottura modulare thermaline 90 - Vano aperto, H2, 1 lato operatore L= 1000mm H 450

ARTICOLO N° _____

MODELLO N° _____

NOME _____

SIS # _____

AIA # _____

Gamma cottura modulare

thermaline 90 - Vano aperto, H2, 1 lato operatore L= 1000mm H 450

589176 (MC1ACAJOOO) Vano aperto - igiene H2 - 1 lato operatore - L= 1000mm

Descrizione

Articolo N° _____

Vano aperto da 1000 mm di larghezza per depositare pentole, padelle, bacinelle ecc. con un design igienico e angoli arrotondati. Unità costruita secondo la normativa tedesca DIN 18860_2 . Telaio interno robusto e resistente di 2 e 3 mm in AISI 304 (in 1.4301). Sistema di giunzione THERMODUL che permette il perfetto assemblaggio del piano di lavoro delle varie funzioni ed evita possibili infiltrazioni di liquidi.
Protezione all'acqua IPX5. Configurazione: monoblocco con 1 lato operatore, igiene H2.

Approvazione: _____

Caratteristiche e benefici

- Base aperta per lo stoccaggio di pentole, padelle, teglie etc.
- Protezione all'acqua IPX5.
- Tutti i componenti principali possono essere facilmente accessibili dal fronte.
- Il sistema di giunzione tra le apparecchiature senza saldatura THERMODUL permette la rimozione delle unità in caso di sostituzione o di servizio.
- Unità costruita secondo secondo le norme DIN 18860_2 con 70 millimetri di zoccolo.

Costruzione

- Base aperta con profilo igienico caratterizzato da bordi rotondi di grandi dimensioni.
- Top in acciaio inox AISI 304 di 2 mm di spessore.
- Tutte le superfici sono costruite evitando il più possibile zone di accumulo dello sporco per facilitare le operazioni di pulizia.
- Telaio interno in robusto acciaio inox AISI 304 di 2 e 3 mm di spessore

Electrolux

Gamma cottura modulare thermaline 90 - Vano aperto, H2, 1 lato operatore L= 1000mm H 450

Gamma cottura modulare thermaline 90 - Vano aperto, H2, 1 lato operatore L= 1000mm H 450

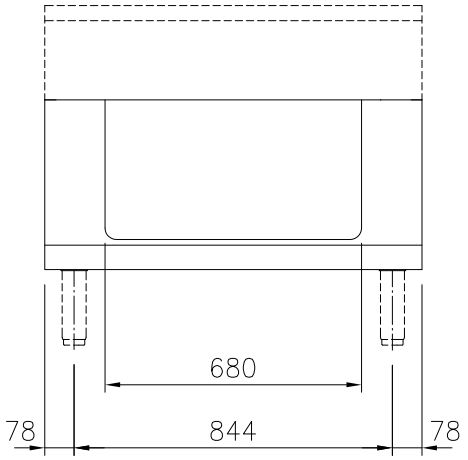

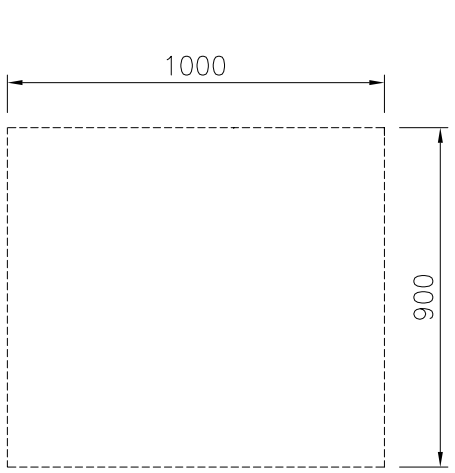

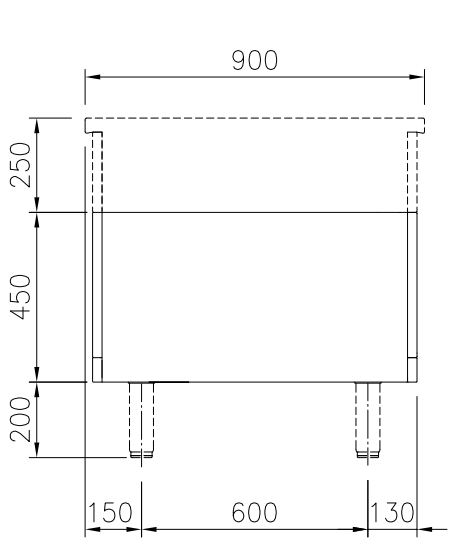

Informazioni chiave

Dimensioni esterne, altezza:	
589176 (MC1ACAJOOO)	450 mm
Dimensioni esterne, larghezza:	1000 mm
Dimensioni esterne, profondità:	900 mm
Dimensioni vano (larghezza):	680 mm
Dimensioni vano (altezza):	330 mm
Dimensioni vano (profondità):	740 mm
Peso netto:	24 kg

Accessori opzionali

- Pannello laterale in acciaio inox (12 mm), installazione a isola, 900x700mm — PNC 912512 ❑
- Zoccolatura frontale in acciaio inox da 1000 mm — PNC 912636 ❑
- Zoccolatura laterale in acciaio inox, sx e dx per installazione a isola, 900mm — PNC 912657 ❑
- Zoccolatura laterale in acciaio inox, sx e dx per installazione contro parete, 900mm — PNC 912660 ❑
- Zoccolatura laterale in acciaio inox, sx e dx per installazione schiena contro schiena, 1800mm — PNC 912663 ❑
- Zoccolatura in acciaio inox, per installazione contro parete, 1000 mm — PNC 912941 ❑
- Zoccolatura in acciaio inox, per installazione a isola, 1000 mm — PNC 912960 ❑
- Pannello laterale in acciaio inox, a filo, installazione a isola, 900x700mm — PNC 913087 ❑
- Pannello laterale in acciaio inox sinistro (12 mm), installazione contro parete — PNC 913101 ❑
- Pannello laterale in acciaio inox sinistro, a filo, installazione contro parete — PNC 913103 ❑
- Pannello laterale in acciaio inox destro (12 mm), installazione contro parete — PNC 913105 ❑
- Pannello laterale in acciaio inox destro, a filo, installazione contro parete — PNC 913107 ❑
- Pannello posteriore in acciaio inox, per vani e unità, 1 lato operatore, 1000x450mm — PNC 913169 ❑
- Pannello laterale in acciaio inox sinistro, a filo, installazione schiena contro schiena — PNC 913218 ❑
- Pannello laterale in acciaio inox destro, a filo, installazione schiena contro schiena — PNC 913219 ❑
- Pannello laterale in acciaio inox sinistro (12 mm), installazione schiena contro schiena — PNC 913222 ❑
- Pannello laterale in acciaio inox destro (12 mm), installazione schiena contro schiena — PNC 913223 ❑
- - NOT TRANSLATED - — PNC 913235 ❑
- - NOT TRANSLATED - — PNC 913260 ❑
- - NOT TRANSLATED - — PNC 913267 ❑
- - NOT TRANSLATED - — PNC 913269 ❑
- - NOT TRANSLATED - — PNC 913275 ❑
- - NOT TRANSLATED - — PNC 913276 ❑
- - NOT TRANSLATED - — PNC 913283 ❑

L'azienda si riserva il diritto di apportare modifiche ai prodotti senza preavviso