Electrolux

Gamma cottura modulare thermaline 90 – Cuocipasta a gas, 1 vasca da 40 lt, 1 lato operatore, alzatina, profilo igienico

ARTICOLO N° _____

MODELLO N° _____

NOME _____

SIS # _____

AIA # _____

Gamma cottura modulare

thermaline 90 – Cuocipasta a gas, 1 vasca da 40 lt, 1 lato operatore, alzatina, profilo igienico

589295 (MCKFEBDDPO)	Cuocipasta a gas 40 lt - 1 lato operatore

Caratteristiche e benefici

- Tutti i componenti principali possono essere facilmente accessibili dal fronte.
- Il sistema di giunzione tra le apparecchiature senza saldatura THERMODUL permette la rimozione delle unità in caso di sostituzione o di servizio.
- Manopole in metallo con impugnatura in silicone incastonato per un più facile utilizzo e pulizia. Il loro particolare disegno previene l'infiltrazione di liquidi all'interno dell'apparecchiatura.
- Rifornimento acqua in continuo.
- Sistema di spegnimento automatico nel caso in cui il livello dell'acqua sia troppo basso: nessun rischio di surriscaldamento.
- Il cestello può essere posizionato su una superficie forata per lo scarico dell'acqua in eccesso.
- Il cuocipasta è l'ideale per cucinare pasta, riso, verdure e zuppe in piccole e grandi quantità
- Vasca con angoli arrotondati facile da pulire.
- Piano di lavoro con cocciolatoio perimetrale alla vasca per evitare fuoriuscite di licquido.
- Triplice sistema di sicurezza a protezione contro eventuali sovratemperature, resettabili manualmente senza l'uso di attrezzi.
- Compatibile con il sistema di sollevamento automatico dei cestelli per facilitare le operazioni di cottura.
- Ricarica automatica a due velocità dell'acqua regolata da un sensore di livello di minimo e massimo.
- Termostato di sicurezza e controllo termostatico.
- Protezione all'acqua IPX4.
- Sistema di 'Controllo Energia: regolazione precisa del livello di potenza per controllare il livello di ebollizione e ottimizzare i consumi di energia
- Accensione elettrica alimentata da batteria, con termocoppia per una maggiore sicurezza.

Costruzione

- Top in acciaio inox AISI 304 di 2 mm di spessore.
- Unità costruita secondo le norme DIN 18860_2 con piano di lavoro da 20 mm e zoccolo da 70 mm.
- Tutte le superfici sono costruite evitando il più possibile zone di accumulo dello sporco per facilitare le operazioni di pulizia.
- Telaio interno in robusto acciaio inox AISI 304 di 2 e 3 mm di spessore
- Vasca in acciaio inox AISI 316L saldata nella parte superiore all'apparecchiatura.
- Bruciatori ad alta efficienza in acciaio inox AISI 430 con dispositivo di sicurezza.

Approvazione: _____

Electrolux

Gamma cottura modulare thermaline 90 – Cuocipasta a gas, 1 vasca da 40 lt, 1 lato operatore, alzatina, profilo igienico

Gamma cottura modulare thermaline 90 – Cuocipasta a gas, 1 vasca da 40 lt, 1 lato operatore, alzatina, profilo igienico

Fronte

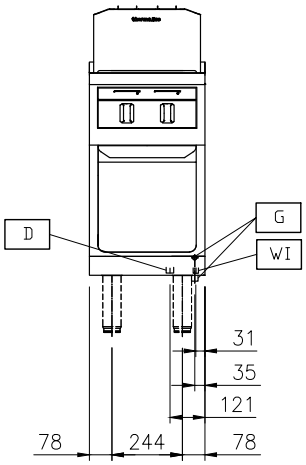

Alto

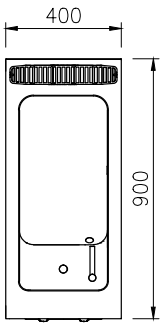

D = Scarico acqua
EQ = Vite Equipotenziale
G = Connessione gas

Lato

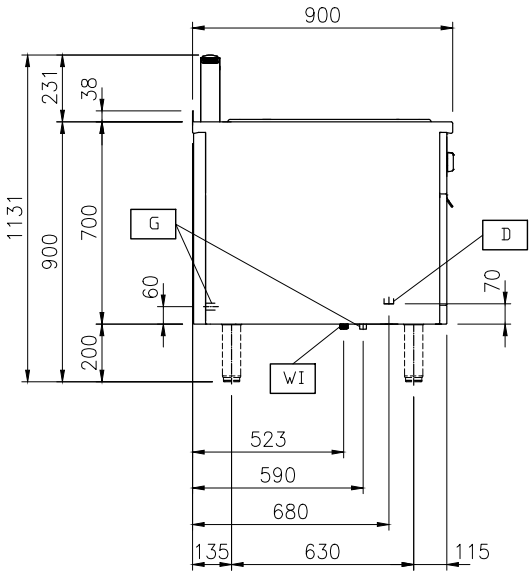

Gas

Potenza gas:	
589295 (MCKFEBDDPO)	56248.5 Btu/ora (16.5 kW)
Tipo di gas:	
Connessione gas:	3/4"

Informazioni chiave

Numero vasche:	1
Dimensioni utili vasca (larghezza):	300 mm
Dimensioni utili vasca (altezza):	260 mm
Dimensioni utili vasca (profondità):	520 mm
Capacità vasca:	32 lt MIN; 40 lt MAX
Capacità vasca (MAX):	40 lt MAX
Dimensioni esterne, altezza:	700 mm
Dimensioni esterne, larghezza:	400 mm
Dimensioni esterne, profondità:	900 mm
Peso netto:	73 kg

L'azienda si riserva il diritto di apportare modifiche ai prodotti senza preavviso

Accessori opzionali

- Kit profilo di connessione tra unità con alzatina, 900 mm — PNC 912499 ❑
- Piano porzionatore da 400 mm — PNC 912522 ❑
- Piano porzionatore da 400 mm — PNC 912552 ❑
- Piano di lavoro ribaltabile 300x900mm — PNC 912581 ❑
- Piano di lavoro ribaltabile 400x900mm — PNC 912582 ❑
- Piano di lavoro laterale fisso 200x900mm — PNC 912589 ❑
- Piano di lavoro laterale fisso 300x900mm — PNC 912590 ❑
- Piano di lavoro laterale fisso 400x900mm — PNC 912591 ❑
- Zoccolatura frontale in acciaio inox da 400 mm — PNC 912630 ❑
- Zoccolatura laterale in acciaio inox, sx e dx per installazione contro parete, 900mm — PNC 912660 ❑
- Zoccolatura laterale in acciaio inox, sx e dx per installazione schiena contro schiena, 1800mm — PNC 912663 ❑
- Zoccolatura in acciaio inox, per installazione contro parete, 400 mm — PNC 912935 ❑
- Kit profilo di connessione tra unità con alzatina, lato destro — PNC 912981 ❑
- Kit profilo di connessione tra unità con alzatina, lato sinistro — PNC 912982 ❑
- Pannello posteriore in acciaio inox, per funzioni top e monoblocco con alzatina, 400x700mm — PNC 913009 ❑
- Kit profilo di chiusura blocco, a filo, unità con alzatina, lato sinistro, 900 mm — PNC 913117 ❑
- Kit profilo di chiusura blocco, a filo, unità con alzatina, lato destro 900 mm — PNC 913118 ❑
- 3 cestelli ergonomici per cuocipasta da 40 lt — PNC 913124 ❑
- 1 cestello quadro per cuocipasta da 40 lt — PNC 913125 ❑
- 1 cestello ergonomico per cuocipasta da 40 lt — PNC 913126 ❑
- Falso fondo per cestello cuocipasta da 40 lt — PNC 913127 ❑
- 3 cestelli GN 1/3 per cuocipasta da 40 lt — PNC 913128 ❑
- 2 cestelli GN 1/2 per cuocipasta da 40 lt — PNC 913129 ❑
- 3 cestelli tondi per cuocipasta da 40 lt — PNC 913130 ❑
- 6 cestelli tondi per cuocipasta da 40 lt — PNC 913131 ❑
- Griglia di supporto per cestelli tondi — PNC 913132 ❑
- Supporto per 6 cestelli tondi — PNC 913133 ❑
- 1 cestello GN 1/1 per cuocipasta da 40 lt — PNC 913134 ❑
- Coperchio per cuocipasta da 40 lt — PNC 913149 ❑
- Kit profilo di chiusura blocco (12mm), unità con alzatina, lato sinistro 900 mm — PNC 913208 ❑
- Kit profilo di chiusura blocco (12mm), unità con alzatina, lato destro 900 mm — PNC 913209 ❑
- Kit profilo di connessione per installazioni schiena contro schiena unità con alzatina (ordinare come speciale e specificare la lunghezza del blocco. Il prezzo a listino è di euro 690 al metro) — PNC 913226 ❑
- - NOT TRANSLATED - — PNC 913267 ❑
- - NOT TRANSLATED - — PNC 913269 ❑
- - NOT TRANSLATED - — PNC 913629 ❑
- - NOT TRANSLATED - — PNC 913640 ❑
- - NOT TRANSLATED - — PNC 913643 ❑
- - NOT TRANSLATED - — PNC 913644 ❑
- - NOT TRANSLATED - — PNC 913655 ❑

L'azienda si riserva il diritto di apportare modifiche ai prodotti senza preavviso