Electrolux

Gamma cottura modulare thermaline 90 - Lavello su base chiusa, 1 lato operatore

ARTICOLO N° _____

MODELLO N° _____

NOME _____

SIS # _____

AIA # _____

Gamma cottura modulare

thermaline 90 - Lavello su base chiusa, 1 lato operatore

589308 (MCZAGAD3OO) Lavello su vano chiuso

Descrizione

Articolo N° _____

Lavello su vano chiuso, con un grande rubinetto in acciaio inox, costruito secondo la normativa tedesca DIN 18860_2 con 20 mm di bordo salvagoccia. Telaio interno robusto e resistente di 2 e 3 mm in AISI 304 (in 1.4301). Piano di lavoro di 2 mm in AISI 304 (in 1.4301). Costruzione della superficie piana e liscia, per una facile pulizia. Sistema di giunzione THERMODUL che permette il perfetto assemblaggio del piano di lavoro delle varie funzioni ed evita possibili infiltrazioni di liquidi.
Protezione all'acqua IPX5. Configurazione: monoblocco, 1 lato operatore.

Caratteristiche e benefici

- Protezione all'acqua IPX5.
- Rubinetto in acciaio inox di grandi dimensioni.
- Tutti i componenti principali possono essere facilmente accessibili dal fronte.
- Il sistema di giunzione tra le apparecchiature senza saldatura THERMODUL permette la rimozione delle unità in caso di sostituzione o di servizio.

Costruzione

- Montato su base chiusa.
- Top in acciaio inox AISI 304 di 2 mm di spessore.
- Unità costruita secondo le norme DIN 18860_2 con piano di lavoro da 20 mm e zoccolo da 70 mm.
- Tutte le superfici sono costruite evitando il più possibile zone di accumulo dello sporco per facilitare le operazioni di pulizia.
- Telaio interno in robusto acciaio inox AISI 304 di 2 e 3 mm di spessore

Approvazione: _____

Electrolux

Gamma cottura modulare thermaline 90 - Lavello su base chiusa, 1 lato operatore

Gamma cottura modulare thermaline 90 - Lavello su base chiusa, 1 lato operatore

Fronte

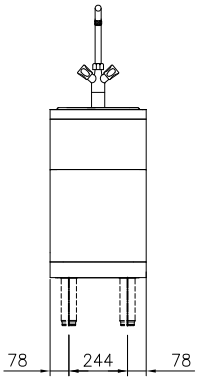

Alto

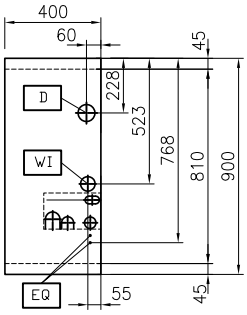

CWI1 = Attacco acqua fredda
D = Scarico acqua
HWI = Attacco acqua calda

Lato

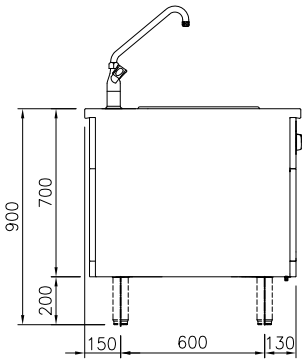

Acqua

Dimensioni tubatura di entrata acqua calda:	
589308 (MCZAGAD300)	3/4"
Dimensioni tubatura di entrata acqua fredda (risciacquo):	3/4"
Dimensioni tubatura di scarico:	1"

Informazioni chiave

Dimensioni esterne, altezza:	700 mm
Dimensioni esterne, larghezza:	400 mm
Dimensioni esterne, profondità:	900 mm
Peso netto:	38 kg

L'azienda si riserva il diritto di apportare modifiche ai prodotti senza preavviso

Accessori opzionali

- Kit priflo di connessione tra unità, 900 mm — PNC 912502 ❑
- Pannello laterale in acciaio inox (12 mm), installazione a isola, 900x700mm — PNC 912512 ❑
- Piano porzionatore da 400 mm — PNC 912522 ❑
- Piano porzionatore da 400 mm — PNC 912552 ❑
- Piano di lavoro ribaltabile 300x900mm — PNC 912581 ❑
- Piano di lavoro ribaltabile 400x900mm — PNC 912582 ❑
- Piano di lavoro laterale fisso 200x900mm — PNC 912589 ❑
- Piano di lavoro laterale fisso 300x900mm — PNC 912590 ❑
- Piano di lavoro laterale fisso 400x900mm — PNC 912591 ❑
- Zoccolatura frontale in acciaio inox da 400 mm — PNC 912630 ❑
- Zoccolatura laterale in acciaio inox, sx e dx per installazione a isola, 900mm — PNC 912657 ❑
- Zoccolatura laterale in acciaio inox, sx e dx per installazione schiena contro schiena, 1800mm — PNC 912663 ❑
- Zoccolatura in acciaio inox, per installazione a isola, 400 mm — PNC 912954 ❑
- Kit profilo di connessione tra unità, lato destro — PNC 912975 ❑
- Kit profilo di connessione tra unità, lato sinistro — PNC 912976 ❑
- Pannello laterale in acciaio inox, a filo, installazione a isola, 900x700mm — PNC 913087 ❑
- Kit profilo di chiusura blocco, a filo, lato sinistro, 900 mm — PNC 913111 ❑
- Kit profilo di chiusura blocco, a filo, lato destro 900 mm — PNC 913112 ❑
- Pannello posteriore in acciaio inox, per vani e unità, 1 lato operatore, 400x450mm — PNC 913163 ❑
- Kit profilo di chiusura blocco (12mm), lato sinistro 900 mm — PNC 913202 ❑
- Kit profilo di chiusura blocco (12mm), lato destro 900 mm — PNC 913203 ❑
- Pannello laterale in acciaio inox sinistro, a filo, installazione schiena contro schiena — PNC 913218 ❑
- Pannello laterale in acciaio inox destro, a filo, installazione schiena contro schiena — PNC 913219 ❑
- Pannello laterale in acciaio inox sinistro (12 mm), installazione schiena contro schiena — PNC 913222 ❑
- Pannello laterale in acciaio inox destro (12 mm), installazione schiena contro schiena — PNC 913223 ❑
- Kit profilo di connessione per installazioni schiena contro schiena unità senza alzatina (ordinare come speciale e specificare la lunghezza del blocco. Il prezzo a listino è di euro 660 al metro) — PNC 913227 ❑
- - NOT TRANSLATED - — PNC 913232 ❑
- KIT PROF. CHIUS.SCHIENA/SCHIENA 12MM SX — PNC 913251 ❑
- KIT PROF. CHIUS.SCHIENA/SCHIENA 12MM DX — PNC 913252 ❑
- - NOT TRANSLATED - — PNC 913255 ❑
- - NOT TRANSLATED - — PNC 913256 ❑
- - NOT TRANSLATED - — PNC 913260 ❑
- - NOT TRANSLATED - — PNC 913275 ❑
- - NOT TRANSLATED - — PNC 913276 ❑

L'azienda si riserva il diritto di apportare modifiche ai prodotti senza preavviso