Electrolux

Gamma cottura modulare thermaline 90 - 4 Fuochi a gas Ecoflam su forno elettrico passante, profilo standard

ARTICOLO N° _____

MODELLO N° _____

NOME _____

SIS # _____

AIA # _____

Gamma cottura modulare

thermaline 90 - 4 Fuochi a gas Ecoflam su forno elettrico passante, profilo standard

589410 (MCOFFCJ5PO) * NOT TRANSLATED *

Approvazione: _____

Caratteristiche e benefici

- Dispositivo di protezione fiamma presente ad ogni bruciatore per proteggere lo spegnimento accidentale
- Griglia in ghisa (in acciaio inox come accessorio) che consente l'utilizzo di pentole di piccole e grandi dimensioni.
- Valvole gas manuali per un preciso controllo della fiamma regolabile tra il minimo e il massimo.
- Le pentole possono essere facilmente spostate da un'area all'altra della superficie di cottura senza necessità di sollevarle.
- Protezione all'acqua IPX4.
- Tutti i componenti principali possono essere facilmente accessibili dal fronte.
- Il sistema di giunzione tra le apparecchiature senza saldatura THERMODUL permette la rimozione delle unità in caso di sostituzione o di servizio.
- Manopole in metallo con impugnatura in silicone incastonato per un più facile utilizzo e pulizia. Il loro particolare disegno previene l'infiltrazione di liquidi all'interno dell'apparecchiatura.
- Bruciatori a triplo anello a combustione ottimizzata con un design anti-intasamento.
- Cassetto profondo e piano con angoli arrotondati e foro di scarico per facilitare le operazioni di pulizia.
- Porta del forno di 40mm di spessore a garanzia di un maggiore isolamento.
- Il forno a convezione consente di cuocere contemporaneamente su 2 livelli, riducendo così i tempi di cottura rispetto ai normali forni statici (a seconda del tipo di alimento).
- Camera con 2 livelli di guide per contenere teglie e piastre in acciaio smaltato rigato GN 2/1.
- Termostato con range di temperatura fino a 300°C.
- Ventilatore con doppia funzione: fornisce la temperatura di cottura in tutto il vano. Funziona in modo continuo e sincronizzato con gli elementi riscaldanti.
- L'elemento riscaldante superiore del forno può essere utilizzato anche per grigliare.
- Controllo manuale dell' umidità nella camera di cottura.
- Sensore elettronico per un preciso controllo della temperatura.
- Fornito con sistema di rilevamento fiamma Ecoflam, per ridurre il consumo di gas e la dispersione di calore in cucina.

Costruzione

- Ogni bruciatore è dotato di valvola manuale di sicurezza a termocoppia e fiamma pilota.
- Top in acciaio inox AISI 304 di 2 mm di spessore.
- Unità costruita secondo le norme DIN 18860_2 con piano di lavoro da 20 mm e zoccolo da 70 mm.
- Tutte le superfici sono costruite evitando il più possibile zone di accumulo dello sporco per facilitare le operazioni di pulizia.
- Telaio interno in robusto acciaio inox AISI 304 di

Electrolux

Gamma cottura modulare thermaline 90 - 4 Fuochi a gas Ecoflam su forno elettrico passante, profilo standard

2 e 3 mm di spessore

L'azienda si riserva il diritto di apportare modifiche ai prodotti senza preavviso

Gamma cottura modulare thermaline 90 - 4 Fuochi a gas Ecoflam su forno elettrico passante, profilo standard

Fronte

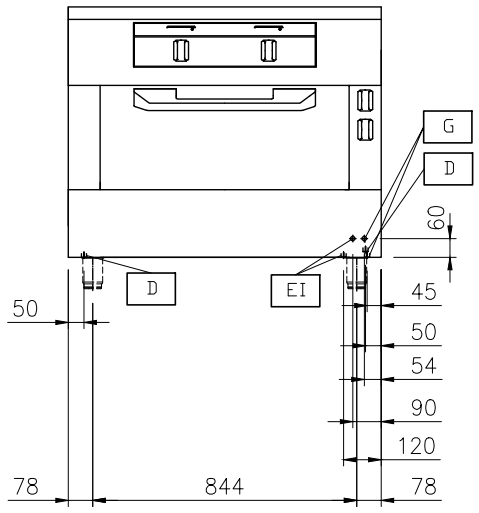

Alto

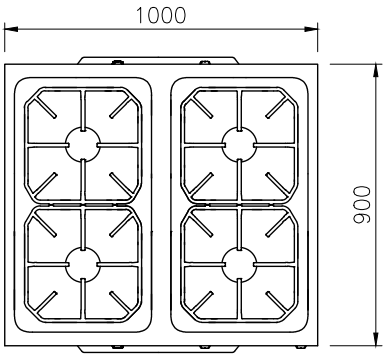

EI = Connessione elettrica
EQ = Vite Equipotenziale
G = Connessione gas

Lato

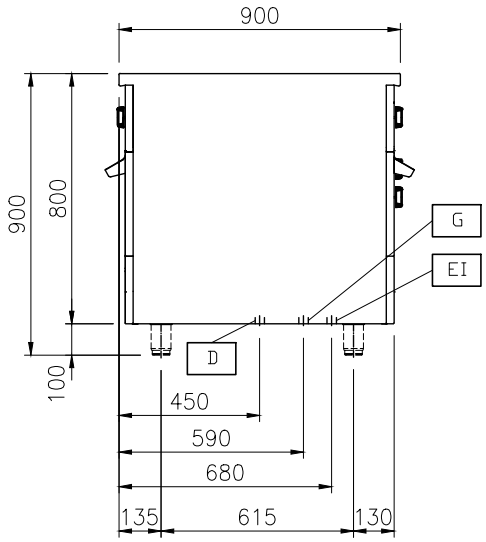

Elettrico

Tensione di alimentazione:	
589410 (MCOFFCJ5PO)	400 V/3N ph/50/60 Hz
Watt totali:	10.5 kW

Gas

Potenza gas:	Btu/ora (7 kW)
Tipo di gas:	
Connessione gas:	3/4"

Informazioni chiave

Potenza bruciatori frontali:	7 - 7 kW
Potenza bruciatori posteriori:	7 - 7 kW
Dimensioni - mm bruciatori posteriori:	Ø 70 Ø 70
Dimensioni - mm bruciatori frontali:	Ø 70 Ø 70
Temperatura forno:	80 °C MIN; 300 °C MAX
Dimensioni camera forno (larghezza):	683 mm
Dimensioni camera forno (altezza):	333 mm
Dimensioni camera forno (profondità):	671 mm
Dimensioni esterne, altezza:	800 mm
Dimensioni esterne, larghezza:	1000 mm
Dimensioni esterne, profondità:	900 mm
Peso netto:	1 kg

L'azienda si riserva il diritto di apportare modifiche ai prodotti senza preavviso

Accessori opzionali

• Kit priflo di connessione tra unità, 900 mm	PNC 912502 ❑
• Pannello laterale in acciaio inox (12 mm), installazione a isola, 900x800mm	PNC 912511 ❑
• Piano di lavoro ribaltabile 300x900mm	PNC 912581 ❑
• Piano di lavoro ribaltabile 400x900mm	PNC 912582 ❑
• Piano di lavoro laterale fisso 200x900mm	PNC 912589 ❑
• Piano di lavoro laterale fisso 300x900mm	PNC 912590 ❑
• Piano di lavoro laterale fisso 400x900mm	PNC 912591 ❑
• Zoccolatura frontale in acciaio inox da 1000 mm	PNC 912600 ❑
• Zoccolatura laterale in acciaio inox, sx e dx per installazione a isola, 900mm	PNC 912621 ❑
• Zoccolatura in acciaio inox, per installazione a isola, 1000 mm	PNC 912922 ❑

L'azienda si riserva il diritto di apportare modifiche ai prodotti senza preavviso