Electrolux

Gamma cottura modulare thermaline 90 - Vano armadiato di mantenimento, 2 cassetti, GN, 1 lato operatore L= 800mm H 550

ARTICOLO N° _____

MODELLO N° _____

NOME _____

SIS # _____

AIA # _____

Gamma cottura modulare

thermaline 90 - Vano armadiato di mantenimento, 2 cassetti, GN, 1 lato operatore L= 800mm H 550

589469 (MC0ADAHOBO) Vano armadiato di mantenimento, 2 cassetti, GN - 1 lato operatore

Descrizione

Articolo N° _____

Vano armadiato di mantenimento con 2 cassetti da 800 mm di larghezza, costruito secondo la normativa tedesca DIN 18860_2 . Telaio interno robusto e resistente di 2 e 3 mm in AISI 304 (in 1.4301). Sistema di giunzione THERMODUL che permette il perfetto assemblaggio del piano di lavoro delle varie funzioni ed evita possibili infiltrazioni di liquidi. La temperatura nel vano può essere impostata attraverso un termostato fino ad un massimo di 120°C. Il vano può ospitare contenitori GN 1/1.
Protezione all'acqua IPX5. Configurazione: monoblocco con 1 lato operatore.

Caratteristiche e benefici

- Protezione all'acqua IPX5.
- Tutti i componenti principali possono essere facilmente accessibili dal fronte.
- Il sistema di giunzione tra le apparecchiature senza saldatura THERMODUL permette la rimozione delle unità in caso di sostituzione o di servizio.
- Unità costruita secondo secondo le norme DIN 18860_2 con 70 millimetri di zoccolo.
- [NOT TRANSLATED]

Costruzione

- Top in acciaio inox AISI 304 di 2 mm di spessore.
- Tutte le superfici sono costruite evitando il più possibile zone di accumulo dello sporco per facilitare le operazioni di pulizia.
- Telaio interno in robusto acciaio inox AISI 304 di 2 e 3 mm di spessore
- Stoccaggio dimensionato per contenitori GN1/1.

Approvazione: _____

Electrolux
Gamma cottura modulare thermaline 90 - Vano armadiato di mantenimento, 2 cassetti, GN, 1 lato operatore L= 800mm H 550

Electrolux

Gamma cottura modulare thermaline 90 - Vano armadiato di mantenimento, 2 cassetti, GN, 1 lato operatore L= 800mm H 550

Fronte

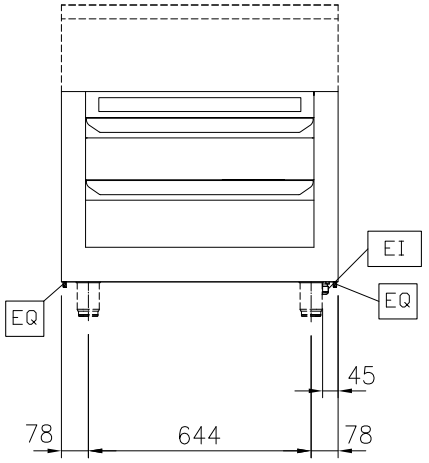

Alto

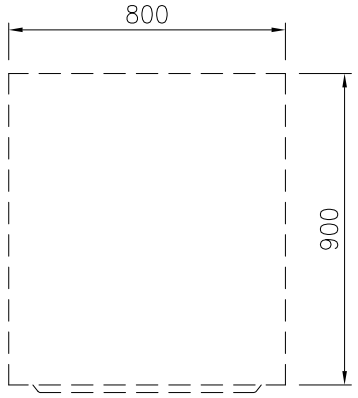

EI = Connessione elettrica

Lato

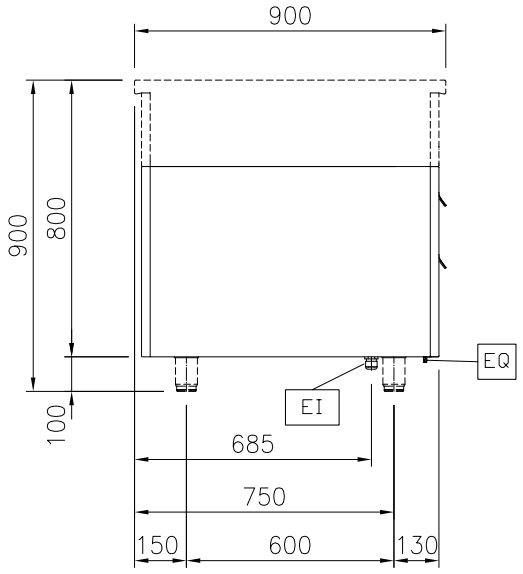

Elettrico

Tensione di alimentazione:	
589469 (MC0ADAHOBO)	230 V/1N ph/50 Hz
Potenza installata	1 kW

Informazioni chiave

Dimensioni esterne, altezza:	550 mm
Dimensioni esterne, larghezza:	800 mm
Dimensioni esterne, profondità:	900 mm
Dimensioni vano (larghezza):	650 mm
Dimensioni vano (altezza):	325 mm
Dimensioni vano (profondità):	530 mm
Temperatura Armadio:	30-120 °C
Peso netto:	44 kg
Numero di cassetti	2

Accessori opzionali

- Pannello laterale in acciaio inox (12 mm), installazione a isola, 900x800mm — PNC 912511 ❑
- Zoccolatura frontale in acciaio inox da 800 mm — PNC 912598 ❑
- Zoccolatura laterale in acciaio inox, sx e dx per installazione a isola, 900mm — PNC 912621 ❑
- Zoccolatura laterale in acciaio inox, sx e dx per installazione contro parete, 900mm — PNC 912624 ❑
- Zoccolatura laterale in acciaio inox, sx e dx per installazione schiena contro schiena, 1800mm — PNC 912627 ❑
- Zoccolatura in acciaio inox, per installazione contro parete, 800 mm — PNC 912901 ❑
- Zoccolatura in acciaio inox, per installazione a isola, 800 mm — PNC 912920 ❑
- Pannello laterale in acciaio inox, a filo, installazione a isola, 900x800mm — PNC 913088 ❑
- Pannello laterale in acciaio inox sinistro (12 mm), installazione contro parete — PNC 913102 ❑
- Pannello laterale in acciaio inox sinistro, a filo, installazione contro parete — PNC 913104 ❑
- Pannello laterale in acciaio inox destro (12 mm), installazione contro parete — PNC 913106 ❑
- Pannello laterale in acciaio inox destro, a filo, installazione contro parete — PNC 913108 ❑
- Pannello posteriore in acciaio inox, per vani e unità, 1 lato operatore, 800x550mm — PNC 913182 ❑
- Pannello laterale in acciaio inox sinistro, a filo, installazione schiena contro schiena — PNC 913220 ❑
- Pannello laterale in acciaio inox destro, a filo, installazione schiena contro schiena — PNC 913221 ❑
- Pannello laterale in acciaio inox sinistro (12 mm), installazione schiena contro schiena — PNC 913224 ❑
- Pannello laterale in acciaio inox destro (12 mm), installazione schiena contro schiena — PNC 913225 ❑
- - NOT TRANSLATED - — PNC 913259 ❑
- - NOT TRANSLATED - — PNC 913268 ❑
- - NOT TRANSLATED - — PNC 913270 ❑
- - NOT TRANSLATED - — PNC 913277 ❑
- - NOT TRANSLATED - — PNC 913278 ❑

L'azienda si riserva il diritto di apportare modifiche ai prodotti senza preavviso