Electrolux

Gamma cottura modulare thermaline 90 - Forno elettrico statico passante, 1 lato operatore H 550

ARTICOLO N° _____

MODELLO N° _____

NOME _____

SIS # _____

AIA # _____

Gamma cottura modulare

thermaline 90 - Forno elettrico statico passante, 1 lato operatore H 550

589612 (MC8BDAJOAO) Forno elettrico statico passante - 2 lati operatore

Descrizione

Articolo N° _____

Base forno elettrico statico passante con porta da 40 mm di spessore e piastra rigata in acciaio smaltato. Camera del forno con 2 livelli di guide per GN 2/1 per consentire una cottura contemporanea e veloce. Resistente termostato con una temperatura fino a 300°C, sensore elettronico per un controllo preciso della temperatura e dell'umidità manuale nella camera di cottura. Elementi riscaldanti superiori che possono essere utilizzati per grigliare, con o senza la modalità di ventilazione. Costruzione della superficie piana e liscia, per una facile pulizia. Un sistema di protezione permette di interrompere l'alimentazione in caso di surriscaldamento. Funzione stand-by che permette di risparmiare energia e di recuperare velocemente la massima potenza. Manopole in metallo con impugnatura in silicone antiscivolo per una migliore presa e una facile pulizia.
Protezione all'acqua IPX5. Configurazione: monoblocco con 1 lato operatore.

Approvazione: _____

Caratteristiche e benefici

- Protezione: un sensore di temperatura spegne l'alimentazione in caso di surriscaldamento.
- Protezione all'acqua IPX5.
- Porta del forno di 40mm di spessore a garanzia di un maggiore isolamento.
- Tutti i componenti principali possono essere facilmente accessibili dal fronte.
- Manopole in metallo con impugnatura in silicone incastonato per un più facile utilizzo e pulizia. Il loro particolare disegno previene l'infiltrazione di liquidi all'interno dell'apparecchiatura.
- Funzione standby per il risparmio energetico e recupero veloce della temperatura impostata.
- Maniglie ergonomiche in silicone morbido per una facile impugnatura e pulizia.
- Camera con 2 livelli di guide per contenere teglie e piastre in acciaio smaltato rigato GN 2/1.
- L'elemento riscaldante superiore del forno può essere utilizzato anche per grigliare.
- Controllo manuale dell' umidità nella camera di cottura.
- Sensore elettronico per un preciso controllo della temperatura.
- Unità costruita secondo secondo le norme DIN 18860_2 con 70 millimetri di zoccolo.
- Temperatura forno fino a 300 °C

Costruzione

- Tutte le superfici sono costruite evitando il più possibile zone di accumulo dello sporco per facilitare le operazioni di pulizia.

Electrolux

Gamma cottura modulare thermaline 90 - Forno elettrico statico passante, 1 lato operatore H 550

Gamma cottura modulare thermaline 90 - Forno elettrico statico passante, 1 lato operatore H 550

Fronte

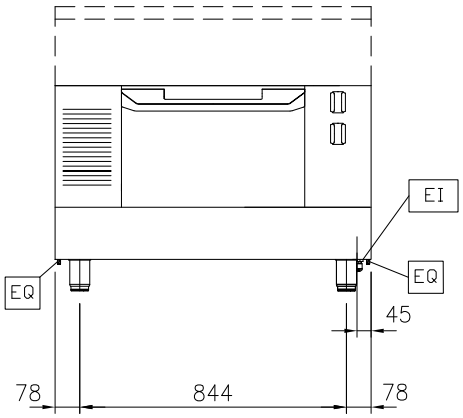

Alto

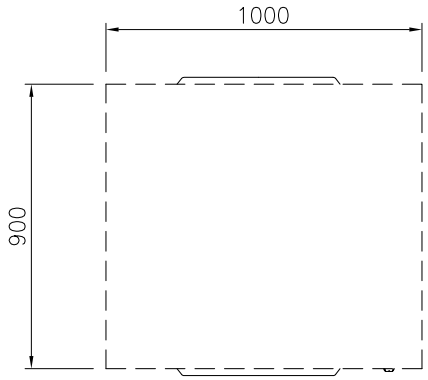

EI = Connessione elettrica
EQ = Vite Equipotenziale

Lato

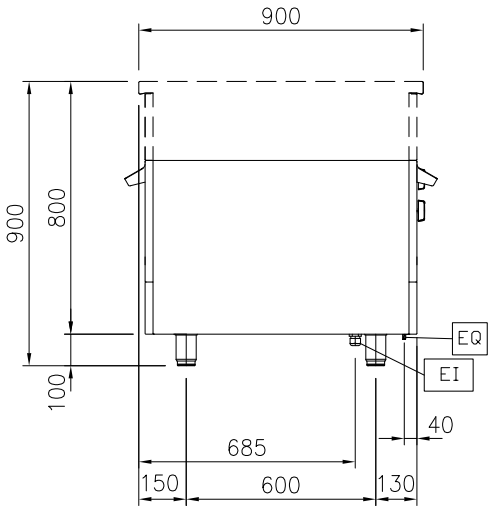

Elettrico

Tensione di alimentazione:	
589612 (MC8BDAJOAO)	400 V/3N ph/50/60 Hz
Watt totali:	5 kW

Informazioni chiave

Configurazione:	Funzionante da un lato
Temperatura forno:	60 °C MIN; 300 °C MAX
Dimensioni camera forno (larghezza):	575 mm
Dimensioni camera forno (altezza):	300 mm
Dimensioni camera forno (profondità):	700 mm
Dimensioni esterne, altezza:	550 mm
Dimensioni esterne, larghezza:	1000 mm
Dimensioni esterne, profondità:	900 mm
Peso netto:	107 kg
Forno GN	GN 2/1

L'azienda si riserva il diritto di apportare modifiche ai prodotti senza preavviso

Accessori inclusi

• 1 x Griglia GN 2/1 per forni	PNC 910652

Accessori opzionali

• Teglia GN 2/1 per forni	PNC 910651 ❑
• Piastra acciaio GN 2/1 per piastra refrattaria	PNC 910655 ❑
• Piastra in refrattario GN 2/1 per forni	PNC 910656 ❑
• Pannello laterale in acciaio inox (12 mm), installazione a isola, 900x800mm	PNC 912511 ❑
• Zoccolatura frontale in acciaio inox da 1000 mm	PNC 912600 ❑
• Zoccolatura laterale in acciaio inox, sx e dx per installazione a isola, 900mm	PNC 912621 ❑
• Zoccolatura laterale in acciaio inox, sx e dx per installazione contro parete, 900mm	PNC 912624 ❑
• Zoccolatura laterale in acciaio inox, sx e dx per installazione schiena contro schiena, 1800mm	PNC 912627 ❑
• Zoccolatura in acciaio inox, per installazione contro parete, 1000 mm	PNC 912903 ❑
• Zoccolatura in acciaio inox, per installazione a isola, 1000 mm	PNC 912922 ❑
• Pannello laterale in acciaio inox, a filo, installazione a isola, 900x800mm	PNC 913088 ❑
• Pannello laterale in acciaio inox sinistro (12 mm), installazione contro parete	PNC 913102 ❑
• Pannello laterale in acciaio inox destro (12 mm), installazione contro parete	PNC 913106 ❑
• Pannello laterale in acciaio inox sinistro, a filo, installazione schiena contro schiena	PNC 913220 ❑
• Pannello laterale in acciaio inox destro, a filo, installazione schiena contro schiena	PNC 913221 ❑
• Pannello laterale in acciaio inox sinistro (12 mm), installazione schiena contro schiena	PNC 913224 ❑
• Pannello laterale in acciaio inox destro (12 mm), installazione schiena contro schiena	PNC 913225 ❑
• - NOT TRANSLATED -	PNC 913244 ❑
• - NOT TRANSLATED -	PNC 913259 ❑
• - NOT TRANSLATED -	PNC 913268 ❑
• - NOT TRANSLATED -	PNC 913270 ❑
• - NOT TRANSLATED -	PNC 913277 ❑
• - NOT TRANSLATED -	PNC 913278 ❑

L'azienda si riserva il diritto di apportare modifiche ai prodotti senza preavviso