Electrolux

Gamma cottura modulare
Piano ad induzione 4 zone, su forno elettrico statico

ARTICOLO N° _____

MODELLO N° _____

NOME _____

SIS # _____

AIA # _____

Gamma cottura modulare

Piano ad induzione 4 zone, su forno elettrico statico

589665 (MCIMEAJ8AO)	Piano ad induzione 4 zone, su forno elettrico statico - 1 lato operatore

Caratteristiche e benefici

- Superficie di cottura in vetroceramica con un'uniforme distribuzione del calore.
- Rapidità di riscaldamento/ripristino della temperatura.
- Bassa dispersione di calore in cucina.
- Protezione: un sensore di temperatura spegne l'alimentazione in caso di surriscaldamento.
- Le pentole possono essere facilmente spostate da un'area all'altra della superficie di cottura senza necessità di sollevarle.
- La superficie in vetroceramica è facile da pulire e garantisce un'elevato livello di igiene.
- Protezione all'acqua IPX5.
- Tutti i componenti principali possono essere facilmente accessibili dal fronte.
- Il sistema di giunzione tra le apparecchiature senza saldatura THERMODUL permette la rimozione delle unità in caso di sostituzione o di servizio.
- Manopole in metallo con impugnatura in silicone incastonato per un più facile utilizzo e pulizia. Il loro particolare disegno previene l'infiltrazione di liquidi all'interno dell'appare-cchiatura.
- 9 livelli di potenza.
- Display digitale di grandi dimensioni in vetro temperato per resistere al calore e agli agenti chimici. Il display mostra lo stato di lavoro on/off della macchina e delle resistenze, la temperatura di lavoro e quella impostata.
- Unità costruita secondo secondo le norme DIN 18860_2 con 70 millimetri di zoccolo.
- Porta del forno di 40mm di spessore a garanzia di un maggiore isolamento.
- Funzione standby per il risparmio energetico e recupero veloce della temperatura impostata.
- Maniglie ergonomiche in silicone morbido per una facile impugnatura e pulizia.
- Camera con 2 livelli di guide per contenere teglie e piastre in acciaio smaltato rigato GN 2/1.
- L'elemento riscaldante superiore del forno può essere utilizzato anche per grigliare.
- Controllo manuale dell' umidità nella camera di cottura.
- Sensore elettronico per un preciso controllo della temperatura.
- Temperatura forno fino a 300 °C

Costruzione

- Spia di funzionamento per ogni zona.
- Top in acciaio inox AISI 304 di 2 mm di spessore.

Approvazione: _____

Electrolux
Gamma cottura modulare
Piano ad induzione 4 zone, su forno elettrico statico

- Tutte le superfici sono costruite evitando il più possibile zone di accumulo dello sporco per facilitare le operazioni di pulizia.
- Telaio interno in robusto acciaio inox AISI 304 di 2 e 3 mm di spessore
- Unità costruita secondo la norma DIN 18860_2 con pano antigocciolamente di 20 mm di spessore.
- Unità costruita secondo le norme DIN 18860_2 con piano di lavoro da 20 mm e zoccolo da 70 mm.

Accessori inclusi

- 1 x Griglia GN 2/1 per forni PNC 910652

Accessori opzionali

- Raschietto per piani di cottura PNC 910601 ❑
- Teglia GN 2/1 per forni PNC 910651 ❑
- Piastra acciaio GN 2/1 per piastra refrattaria PNC 910655 ❑
- Piastra in refrattario GN 2/1 per forni PNC 910656 ❑
- Kit priflo di connessione tra unità, 900 mm PNC 912502 ❑
- Pannello laterale in acciaio inox (12 mm), installazione a isola, 900x700mm PNC 912512 ❑
- Piano porzionatore da 1000 mm PNC 912528 ❑
- Piano porzionatore da 1000 mm PNC 912558 ❑
- Piano di lavoro ribaltabile 300x900mm PNC 912581 ❑
- Piano di lavoro ribaltabile 400x900mm PNC 912582 ❑
- Piano di lavoro laterale fisso 200x900mm PNC 912589 ❑
- Piano di lavoro laterale fisso 300x900mm PNC 912590 ❑
- Piano di lavoro laterale fisso 400x900mm PNC 912591 ❑
- Zoccolatura frontale in acciaio inox da 1000 mm PNC 912636 ❑
- Zoccolatura laterale in acciaio inox, sx e dx per installazione a isola, 900mm PNC 912657 ❑
- Zoccolatura laterale in acciaio inox, sx e dx per installazione schiena contro schiena, 1800mm PNC 912663 ❑
- Zoccolatura in acciaio inox, per installazione a isola, 1000 mm PNC 912960 ❑
- Kit profilo di connessione tra unità, lato destro PNC 912975 ❑
- Kit profilo di connessione tra unità, lato sinistro PNC 912976 ❑
- Pannello laterale in acciaio inox, a filo, installazione a isola, 900x700mm PNC 913087 ❑
- Kit profilo di chiusura blocco, a filo, lato sinistro, 900 mm PNC 913111 ❑
- Kit profilo di chiusura blocco, a filo, lato destro 900 mm PNC 913112 ❑
- Pannello posteriore in acciaio inox, per vani e unità, 1 lato operatore, 1000x450mm PNC 913169 ❑
- Kit profilo di chiusura blocco (12mm), lato sinistro 900 mm PNC 913202 ❑
- Kit profilo di chiusura blocco (12mm), lato destro 900 mm PNC 913203 ❑
- Pannello laterale in acciaio inox sinistro, a filo, installazione schiena contro schiena PNC 913218 ❑
- Pannello laterale in acciaio inox destro, a filo, installazione schiena contro schiena PNC 913219 ❑
- Pannello laterale in acciaio inox sinistro (12 mm), installazione schiena contro schiena PNC 913222 ❑
- Pannello laterale in acciaio inox destro (12 mm), installazione schiena contro schiena PNC 913223 ❑
- Kit profilo di connessione per installazioni schiena contro schiena unità senza alzatina (ordinare come speciale e specificare la lunghezza del blocco. Il prezzo a listino è di euro 660 al metro) PNC 913227 ❑
- - NOT TRANSLATED - PNC 913232 ❑
- KIT PROF. CHIUS.SCHIENA/SCHIENA 12MM SX PNC 913251 ❑
- KIT PROF. CHIUS.SCHIENA/SCHIENA 12MM DX PNC 913252 ❑
- - NOT TRANSLATED - PNC 913255 ❑
- - NOT TRANSLATED - PNC 913256 ❑
- - NOT TRANSLATED - PNC 913260 ❑
- - NOT TRANSLATED - PNC 913275 ❑
- - NOT TRANSLATED - PNC 913276 ❑

L'azienda si riserva il diritto di apportare modifiche ai prodotti senza preavviso

Gamma cottura modulare
Piano ad induzione 4 zone, su forno elettrico statico

Fronte

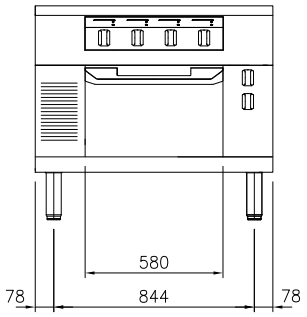

Alto

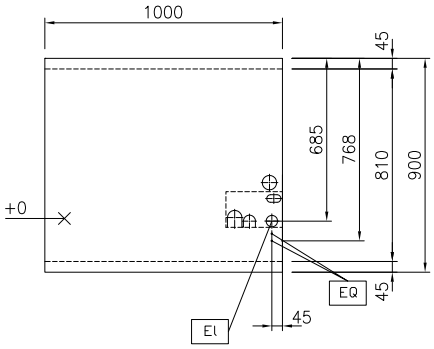

EI = Connessione elettrica
EQ = Vite Equipotenziale

Lato

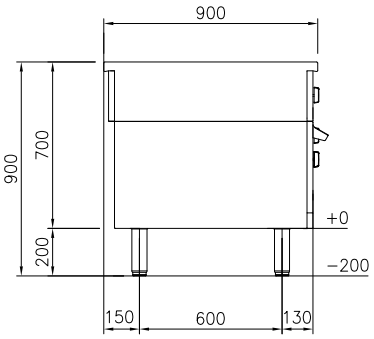

Elettrico

Tensione di alimentazione:	
589665 (MCIMEAJ8AO)	400 V/3N ph/50/60 Hz
Watt totali:	25.3 kW

Informazioni chiave

Configurazione:	Su Forno;Funzionante da un lato
Potenza piastre frontali:	5 - 5 kW
Potenza piastre posteriori:	5 - 5 kW
Dimensioni piastre frontali:	320x330 320x330
Dimensioni piastre posteriori:	320x330 320x330
Dimensioni top induzione (larghezza):	1000 mm
Dimensioni top induzione (profondità):	900 mm
Dimensioni esterne, altezza:	700 mm
Dimensioni esterne, larghezza:	1000 mm
Dimensioni esterne, profondità:	900 mm
Peso netto:	197 kg

L'azienda si riserva il diritto di apportare modifiche ai prodotti senza preavviso