Electrolux

Pelatrici verdure
Ti25 - Pelatrice verdure 25 kg - disco & cilindro abrasivi, tavolo filtro integrato

ARTICOLO N° _____

MODELLO N° _____

NOME _____

SIS # _____

AIA # _____

Pelatrici verdure

Ti25 - Pelatrice verdure 25 kg - disco & cilindro abrasivi, tavolo filtro integrato

603257 (TI25F35)	Pelatrice da 25 kg con disco e cilindro abrasivi e tavolo-filtro integrato - trifase
603262 (TI25F15)	Pelatrice da 25 kg con disco e cilindro abrasivi e tavolo-filtro integrato - monofase

Descrizione

Articolo N° _____

Pelatrice tuberi ad alta produttività. Cilindro in acciaio inox (540mm) inclinato in avanti di 18°. L'inclinatura aumenta le prestazioni della macchina e facilita le operazioni di carico e scarico delle verdure. Lo speciale materiale abrasivo (pietra lavica) che ricopre il disco garantisce un'ottima qualità di pelatura con uno spreco minimo e lunga durata. Coperchio in policarbonato trasparente ad apertura totale bilanciata, dotato di dispositivo di bloccaggio e di microinterruttore di sicurezza che arresta il funzionamento della macchina in caso di apertura. Sportello di scarico con interblocco di sicurezza magnetico che arresta il funzionamento della macchina in caso di apertura dello stesso. Tavolo-filtro integrato montato su piedini in gomma e dotato di cestello filtro estraibile. Fissaggio a pavimento consigliato. I comandi ed il motore hanno protezione acqua IP55.
In dotazione disco abrasivo e cilindro abrasivo per la pelatura di tuberi duri.

Approvazione: _____

Caratteristiche e benefici

- Cilindro, con diametro 540 mm, inclinato in avanti di 18° per facilitare le operazioni di carico e scarico.
- Sportello in alluminio, a tenuta stagna e sollevabile, con dispositivo di sicurezza in caso di apertura.
- In dotazione:
  -disco abrasivo e cilindro abrasivo e cestello filtro.
- Timer con visualizzazione contro alla rovescia.
- Comando ad impulsi per controllare l'operazione di scarico.
- Dispositivo di sicurezza che impedisce alla macchina di lavorare se il coperchio e/o lo sportello di scarico sono aperti.
- Adatta per 100-500 pasti per servizio.

Costruzione

- Pannello comandi resistente all'acqua (IP55).
- Tavolo-filtro integrato con cestello filtro estraibile.
- Coperchio trasparente in policarbonato completamente apribile e dotato di chiusura.

Accessori inclusi

- 1 x Disco abrasivo per pelatrice 25 kg PNC 653506

Accessori opzionali

- Disco abrasivo per pelatrice 25 kg PNC 653506 ❑

Electrolux
Ti25 - Pelatrice verdure 25 kg - disco & cilindro abrasivi, tavolo filtro integrato
Pelatrici verdure

Pelatrici verdure
Ti25 - Pelatrice verdure 25 kg - disco & cilindro abrasivi, tavolo filtro integrato

Fronte

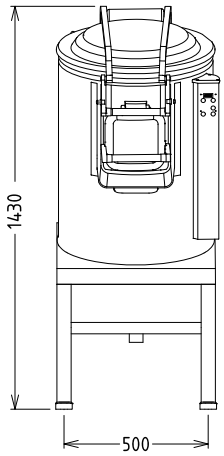

Alto

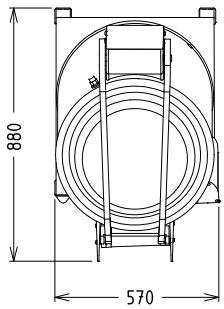

CWI1 = Attacco acqua fredda
D = Scarico acqua
EI = Connessione elettrica

Lato

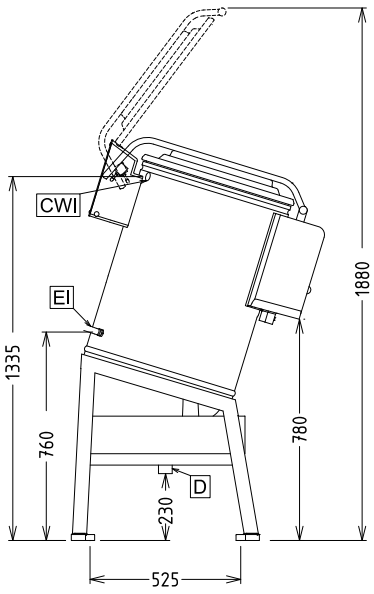

Elettrico

Tensione di alimentazione:	
603257 (TI25F35)	230/400 V/3 ph/50 Hz
603262 (TI25F15)	230-240 V/1N ph/50 Hz
Potenza installata	
603257 (TI25F35)	0.9 kW
603262 (TI25F15)	1.1 kW

Acqua

Dimensioni tubatura di entrata acqua fredda:	14
Dimensioni tubatura di scarico:	50mm

Capacità

Prestazioni (fino a):	400 - kg/ora
Capacità	25 kg

Informazioni chiave

Dimensioni esterne, altezza:	1425 mm
Dimensioni esterne, larghezza:	565 mm
Dimensioni esterne, profondità:	880 mm
Peso netto (kg):	90

L'azienda si riserva il diritto di apportare modifiche ai prodotti senza preavviso