ARTICOLO N° _____

MODELLO N° _____

NOME _____

SIS # _____

AIA # _____

Preparazione Statica
Lavatoio 1 vasca gocciolatoio sinistro - 1200 mm

Preparazione Statica

Lavatoio 1 vasca gocciolatoio sinistro - 1200 mm

132521 (SLG12S)	Lavatoio 1 vasca - 1200 mm gocciolatoio sinistro

Descrizione

Articolo N° _____

Piano di lavoro in acciaio AISI 304, spessore 10/10, con bordo anteriore a spigolo da 40mm. Alzatina h=100mm a spigolo, chiusa posteriormente. N.1 vasca 500x500mm. Pannellatura frontale e laterale in acciaio AISI 304, schienale in acciaio. Gambe quadre 40x40mm in acciaio AISI 304 con piedini in acciaio. Si puo' inserire una lavastoviglie sotto lo sgocciolatoio.

Approvazione: _____

Costruzione

- Alzatina da 100 mm.
- Piano di lavoro da 50mm con profondità 700mm, in acciaio inox AISI 304,
- Gambe a sezione quadra 40x40 mm in acciaio inox AISI 304 e piedini regolabili in altezza.

Accessori opzionali

- Ripiano inferiore liscio da 600 mm per lavatoi — PNC 855164 ❑
- Sifone singolo in plastica da 1,5" per tavoli con vasca — PNC 855306 ❑
- Sifone singolo in ottone da 1,5" per tavoli con vasca — PNC 855308 ❑
- Gruppo doccia di prelavaggio monoforo — PNC 855315 ❑
- Miscelatore con comando a pedale e canna, per lavatoio su gambe — PNC 855317 ❑
- Rubinetto con canna, 3/4" monoforo — PNC 855319 ❑
- Rubinetto con leva a gomito con canna corta, 3/4" monoforo — PNC 855323 ❑
- Rubinetto con leva a gomito con doccia e canna, 3/4" monoforo — PNC 855324 ❑
- Avvolgitore Maxi-Reel a parete con lancia acqua e rientro automatico del tubo, 6 m — PNC 855327 ❑
- Rubinetto a pedale con canna e con pedali caldo e freddo, 3/4" — PNC 855328 ❑
- Rubinetto con doccia e canna, 3/4 " monoforo — PNC 855329 ❑

Preparazione Statica
Lavatoio 1 vasca gocciolatoio sinistro - 1200 mm

Preparazione Statica
Lavatoio 1 vasca gocciolatoio sinistro - 1200 mm

Fronte

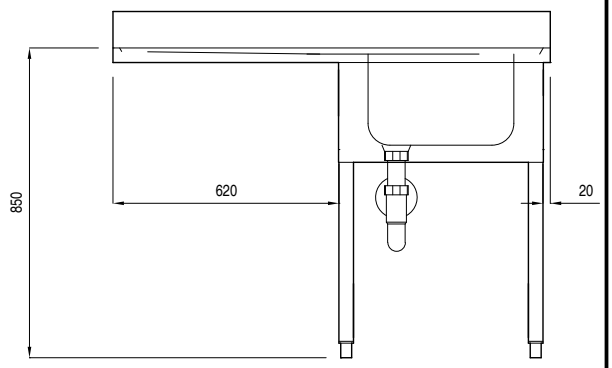

Alto

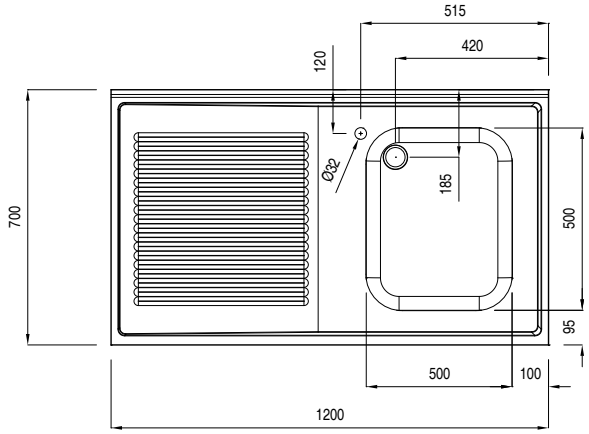

D = Scarico acqua

Lato

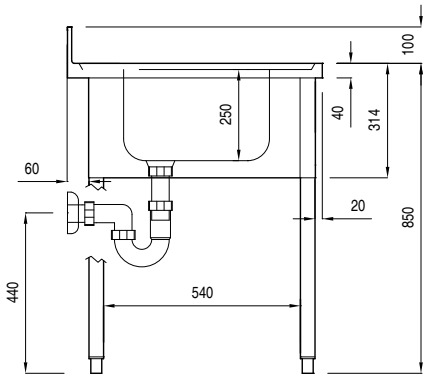

Informazioni chiave

Dimensioni esterne, altezza:	
132521 (SLG12S)	850 mm
Dimensioni esterne, larghezza:	1200 mm
Dimensioni esterne, profondità:	700 mm
Dimensione alzatina, altezza:	100 mm
Dimensione alzatina, profondità:	13 mm
Dimensione alzatina, raggio:	90°
Numero di ciotole	1
Dimensione ciotole	500x500xH250
Peso netto:	32 kg

L'azienda si riserva il diritto di apportare modifiche ai prodotti senza preavviso