ZANUSSI PROFESSIONAL

Preparazione Statica
Tavolo su gambe - 1300 mm

ARTICOLO N° _____

MODELLO N° _____

NOME _____

SIS # _____

AIA # _____

Preparazione Statica

Tavolo su gambe - 1300 mm

132003 (TG1300P) Tavolo da 1300 mm

Descrizione

Articolo N° _____

Piano di lavoro in acciaio 10/10 in AISI 304 di spessore 50 mm, insonorizzato con piega salvamani sui bordi e sottopiano rinforzato in pannello idrofugo.
Gambe quadre in acciaio AISI 304 con piedini in acciaio AISI 304 da 1" regolabili in altezza (40 mm)

Approvazione: _____

Caratteristiche e benefici

- Modello conforme alle norme igieniche internazionali sulla pulibilità.
- Ideali per essere collocati al centro della cucina, singolarmente o contrapposti.

Costruzione

- Cassetti realizzati in acciaio inox AISI 304con vano ricavato in un unico pezzo a spigoli arrotondati per maggior igienicità e facile pulizia, adatti a contenere bacinelle GN con altezza massima 100 m. Portata del cassetto 40 kg.
- Piano di lavoro in acciaio 10/10 in AISI 304 di spessore 50 mm insonorizzato con piega salvamani sui bordi e sottoripiano rinforzato in pannello idrofugo dotato di uno strato fonoassorbente.
- Tutti i tavoli sono accessoriabili con singolo cassetto da 400 mm o 600 mm, cassettiera a quattro cassetti da 400 mm o 600 mm, ripiano inferiore o telaio inferiore su tre lati e serie di ruote.
- Ripiano inferiore, 40 mm di spessore (disponibile come accessorio opzionale su alcuni modelli), facilmente posizionabile ad incastro a 200 mm da terra. Il ripiano inferiore è obbligatorio quando si vuole installare la cassettiera a 4 cassetti
- Gambe in acciaio inox AISI 304 a sezione quadra e 40 mm regolabili in altezza.
- Tavolo su gambe assemblabile senza l'uso di viti per facilitare l'installazione.

Accessori opzionali

- Ripiano inferiore per tavoli da 1300 mm PNC 855013 ❑
- Kit 4 ruote (2 con freno) diametro 100 mm PNC 855030 ❑
- Sottotelaio 3 lati per tavoli da 1300 mm PNC 855043 ❑
- Cassetto 400x600 mm per bacinella h max 100 mm PNC 855810 ❑
- Cassetto 600x600 mm per bacinelle h max 100 mm PNC 855811 ❑
- Cassettiera 4 cassetti GN 1/1 per bacinelle h max 100 mm PNC 855812 ❑
- Cassettiera 4 cassetti 600x600 mm per bacinelle h max 100 mm PNC 855813 ❑
- Cassetto con guide zincate per bacinelle GN 1/1, h max 100 mm PNC 855902 ❑
- Cassetto con guide zincate per bacinelle 600x600 mm, h max 100 mm PNC 855903 ❑

ZANUSSI PROFESSIONAL

Preparazione Statica
Tavolo su gambe - 1300 mm

Preparazione Statica
Tavolo su gambe - 1300 mm

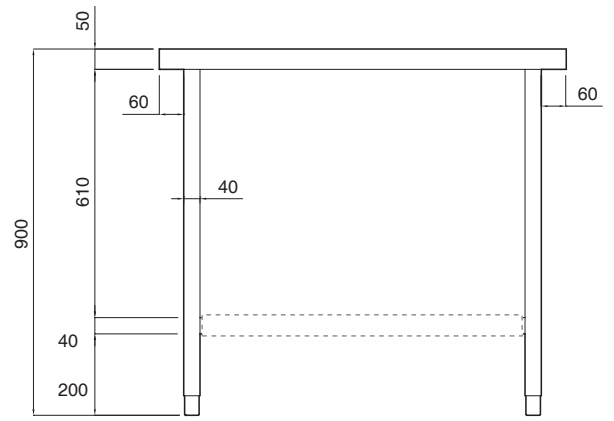

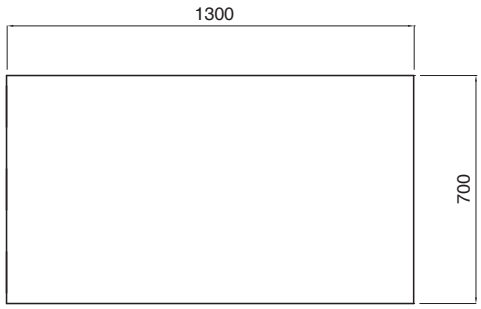

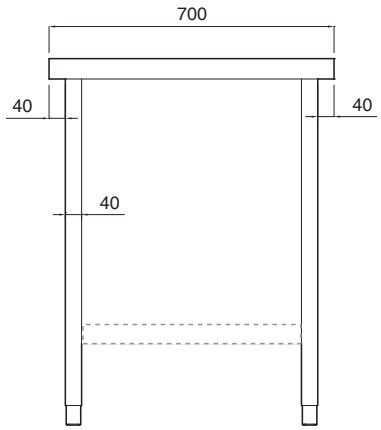

Informazioni chiave

Dimensioni esterne, altezza:	
132003 (TG1300P)	900 mm
Dimensioni esterne, larghezza:	1300 mm
Dimensioni esterne, profondità:	700 mm
Spessore piano di lavoro:	50 mm
Peso netto:	42 kg

L'azienda si riserva il diritto di apportare modifiche ai prodotti senza preavviso