ZANUSSI PROFESSIONAL

Preparazione Statica
Tavolo armadio caldo - 1600 mm

ARTICOLO N° _____

MODELLO N° _____

NOME _____

SIS # _____

AIA # _____

Preparazione Statica

Tavolo armadio caldo - 1600 mm

133020 (MSR1607)	Tavolo armadiato caldo, 1600mm

Descrizione

Articolo N° _____

Costruito interamente in acciaio.Struttura interna saldata in acciaio. Connessione tra pannelli e struttura saldata brevettatata. Piano di lavoro, alto 40 mm, in acciaio AISI 304, incorpora un materiale fonoassorbente ed e' dotato di angoli arrotondati.Porte scorrevoli fonoassorbenti.Maniglie incassate. Ripiano intermedio ad altezza regolabile con angoli rivettati e rinforzo in acciaio inox.Sistema brevettato di flusso d'aria calda a garanzia di una perfetta uniformità di cottura, flussi d'aria sotto il ripiano intermedio e attraverso tutto il vano.Termostato con display digitale per selezionare la temperatura interna (50°C-70°C).Dotato di piedini ad altezza regolabile (-10/+60mm)

Approvazione: _____

Caratteristiche e benefici

- Modello conforme alle norme igieniche internazionali sulla pulibilità.
- Ideali per essere collocati al centro della cucina, singolarmente o contrapposti.
- [NOT TRANSLATED]

Costruzione

- Piano di lavoro da 40 mm in acciaio inox AISI 304.
- Pieghe salvamani sui bordi e sottoripiano per una maggiore protezione.
- Struttura completamente in acciaio inox con telaio saldato per conferire massima stabilità al tavolo.
- Facilità di accesso grazie alle porte scorrevoli.
- Suola rinforzata in acciaio inox.
- I tavoli sono dotati di ripiano intermedio posizionabile a tre diverse altezze.
- Ripiano intermedio e rinforzo trasversale in acciaio inox con angoli rivettati.
- Porte in acciaio inox AISI 304, fonoassorbenti e scorrevoli su guide poste all'interno della cornice del mobile.
- Miglior accesso al vano grazie alla presenza, per tutte le lunghezze, di solo due porte.
- Piedini in acciaio inox AISI 304 (altezza 200 mm, diametro 64 mm) regolabili in altezza (+ 30, -50 mm).
- Costruzione interamente in acciaio inox per offrire massima durata.

Accessori opzionali

- Kit 4 ruote (2 con freno) diametro 125 mm PNC 855880 ❑

ZANUSSI PROFESSIONAL

Preparazione Statica
Tavolo armadio caldo - 1600 mm

Preparazione Statica
Tavolo armadio caldo - 1600 mm

Fronte

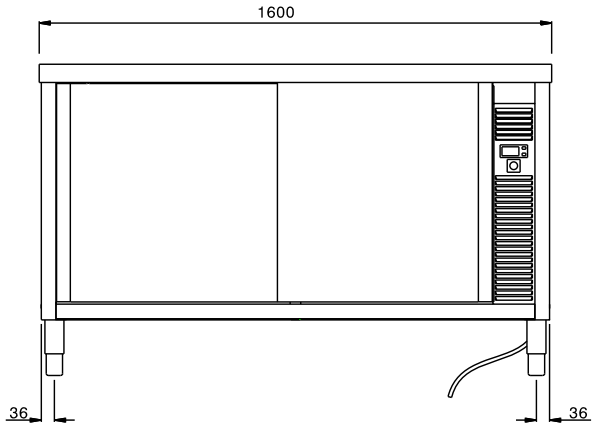

Alto

EI = Connessione elettrica

Lato

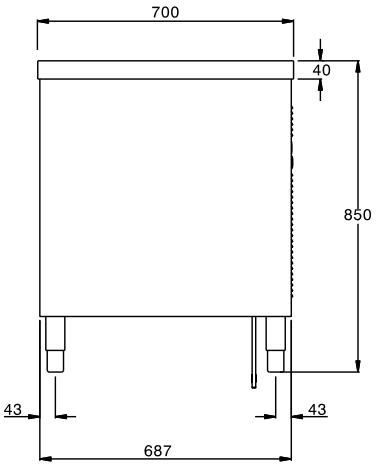

Elettrico

Tensione di alimentazione:	
133020 (MSR1607)	220-240 V/1N ph/50/60 Hz
Watt totali:	2.4 kW

Informazioni chiave

Larghezza armadio:	1395 mm
Profondità armadio:	645 mm
Altezza armadietto:	595 mm
Temperatura armadio:	50-75 °C
Dimensioni esterne, altezza:	850 mm
Dimensioni esterne, larghezza:	1600 mm
Dimensioni esterne, profondità:	700 mm
Spessore piano di lavoro:	40 mm
Peso netto:	65 kg

L'azienda si riserva il diritto di apportare modifiche ai prodotti senza preavviso