ARTICOLO N° _____

MODELLO N° _____

NOME _____

SIS # _____

AIA # _____

NAU Maxi
2 Door Digital Stainless Steel Freezer, 1430lt (-22/-15)

NAU Maxi

2 Door Digital Stainless Steel Freezer, 1430lt (-22/-15)

727297 (RE4142FF)	Freezer digitale 1430 litri, 2 porte, -15-22°C, AISI 430
727437 (RE4142FF60)	* NOT TRANSLATED *

Descrizione

Articolo N° _____

Freezer con 2 porte cieche, con struttura interna ed esterna in acciaio inox AISI 430; con pannello posteriore esterno e pannello inferiore in materiale anticorrosivo. Controllo digitale con visualizzazione e impostazione della temperatura, attivazione manuale del ciclo di sbrinamento. Controllo HACCP con allarmi visivi. Il flusso d'aria ottimizzato dalla parte posteriore verso la parte frontale, garantisce una distribuzione piu' uniforme e veloce dell'aria in qualsiasi condizione di carico. Spessore di isolamento 75 mm, con schiumatura in ciclopentano. Porta dotata di serratura e interruttore ottico che interrompe la ventola all'apertura della porta. Evaporatore nascosto per garantire una maggiore capacita' di stoccaggio e minori problemi di corrosione. Unita' refrigerante incorporata; ventilato; sbrinamento automatico ed evaporazione automatica dell'acqua di sbrinamento. Temperatura di funzionamento in ambiente fino a 43°C. Privo di CFC e HCFC. Gas refrigerante R404a.Fornito con: 6 griglie GN 2/1 in rilsan e 6 coppie di guide in acciaio inox. Classe Energetica 6, certificato da CECED Italia.

Approvazione: _____

Caratteristiche e benefici

- Due porte cieche
- Pannello di controllo digitale con:
  - Rilevazione e settaggio della temperatura in cella;
  - Attivazione manuale del ciclo di sbrinamento;
  - Controlli digitali pienamente conformi HACCP, inclusi allarmi visivi.
- Cella di grandi dimensioni adatta a contenere ripiani da GN 2/1 con sistema antiribaltamento.
- Efficace sistema di circolazione dell'aria verticale che consente la distribuzione uniforme della temperatura ed un raffreddamento rapido.
- Sbrinamento automatico
- Struttura interna progettata per posizionare le griglie a vari livelli per migliorare la capacità di carico e ottimizzare gli spazi.
- Prestazioni garantite a temperature ambiente fino a +43°C.
- Spessore d'isolamento di 75 mm in ciclopentano (gas naturale) a garanzia di elevate proprietà isolanti e di una protezione ambientale al 100%. Ecologico (conduttività termica 0,020 W/m*K).
- La guarnizione della porta è magnetica, rimovibile e a tripla camera per migliorare l'isolamento e ridurre il consumo di energia.
- Evaporazione automatica dell'acqua di sbrinamento a gas caldo sulla parte superiore.
- L'evaporatore, su un vano isolato di 60 mm di spessore può essere rimosso con una sola operazione.
- Griglie rivestite in RILSAN per una migliore protezione.
- Evaporatore a scomparsa per garantire una maggiore capacità di stoccaggio e eliminare i problemi di corrosione
- La temperatura di esercizio può essere regolata da -22 a -15 ° C per soddisfare le diverse esigenze di conservazione.

Costruzione

- Base interna con angoli arrotondati stampati da un unico foglio di lamiera.
- Schienale in acciaio galvanizzato.
- Guide in acciaio inox facilmente smontabili
- Il fondo esterno del frigorifero in materiale anticorrosione permette di evitare danni derivanti dall'uso di detergenti aggressivi per la pulizia del pavimento.
- Porta con serratura
- L'interruttore porta spegne il ventilatore interno nel momento in cui si apre la porta, ciò consente un risparmio energetico evitando che l'aria fredda esca dalla cella.
- Gas refrigerante R404a.
- Isolamento privo di CFC e HCFC
- Porta auto chiudente e apribile completamente fino a 180°.

NAU Maxi
2 Door Digital Stainless Steel Freezer, 1430lt (-22/-15)

- Montato su piedi regolabili in acciaio inox; disponibili ruote opzionali.
- Gli angoli arrotondati dell'interno cella, le guide e le griglie facilmente removibili, consentono facilità di pulizia e elevati standard igienici
- Struttura interna e pannelli esterni in acciaio inox AISI 430.
- Facilità di accesso ai componenti principali per la manutenzione
- Dotato di spina UK (solo per 727437)

Accessori inclusi

- 6 x Griglia in rilsan grigia GN 2/1 con 2 guide PNC 881020

Accessori opzionali

- 2 guide inox per frigo 670/1430 (MARINE) PNC 880242 ❑
- 8 bacinelle GN 1/1 in PVC per pesce (solo per 727297) PNC 880243 ❑
- Distanziatore per frigo & freezer 670/1430 litri PNC 880248 ❑
- Kit per connessione avanzata HACCP (Carel) per frigo digitali (IR33) PNC 880252 ❑
- KIT 20 TEGLIE PASTICC+SUPP(400X600) 1430L PNC 880333 ❑
- Kit 6 ruote piroettanti, 2 con freno, diam. 50 mm, NON PER MODELLI REMOTI PNC 880340 ❑
- Bacinella GN 1/1 con falso fondo PNC 880705 ❑
- 4 ruote piroettanti (2 con freno), per frigoriferi, diam. 125 mm, NON PER MODELLI CON PORTA VETRO E REMOTI PNC 881002 ❑
- Griglia in rilsan grigia GN 2/1 PNC 881004 ❑
- Griglia acciaio aisi 304 GN 2/1 PNC 881016 ❑
- Griglia GN 2/1 in acciaio inox AISI 304 con 2 guide PNC 881018 ❑
- Griglia in rilsan grigia GN 2/1 con 2 guide PNC 881020 ❑
- Set di 2 guide in acciaio inox per frigo/freezer 670/1430 litri PNC 881021 ❑
- Apertura a pedale per frigo 1430 litri PNC 881033 ❑
- Bacinella GN 2/1 in PVC con coperchio e guide PNC 881039 ❑
- Ripiano forato GN 2/1 PNC 881042 ❑
- Cesto in rilsan GN 1/1 in filo altezza 150 mm PNC 881043 ❑
- 3 griglie rilsan grigie centrali 1430 litri PNC 881044 ❑
- Cesto in rilsan grigio GN 2/1 - 2 guide altezza 150 mm PNC 881047 ❑
- Stampante per soluzione base HACCP (controllo digitale) PNC 881457 ❑

L'azienda si riserva il diritto di apportare modifiche ai prodotti senza preavviso

NAU Maxi
2 Door Digital Stainless Steel Freezer, 1430lt (-22/-15)

Fronte

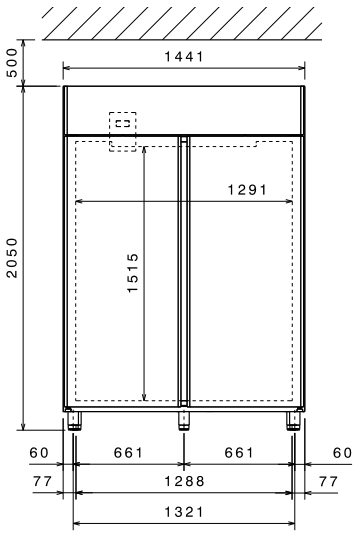

Alto

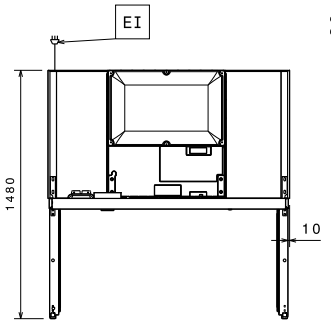

EI = Connessione elettrica
RI = Connessione refrigerazione remota
RO = Unità di connessione remota

Lato

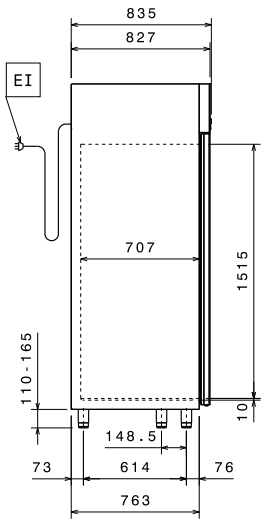

Elettrico

Tensione di alimentazione:	
727297 (RE4142FF)	230 V/1 ph/50 Hz
727437 (RE4142FF60)	220 V/1 ph/60 Hz
Potenza installata	
727297 (RE4142FF)	0.83 kW
727437 (RE4142FF60)	0.766 kW

Informazioni chiave

Capacità lorda:	1430 lt
[NOT TRANSLATED]	
727297 (RE4142FF)	1138 lt
727437 (RE4142FF60)	1025 lt
Classe energetica:	
727297 (RE4142FF)	E
727437 (RE4142FF60)	0
Consumo energetico:	
727297 (RE4142FF)	5577 kWh/year
Condizioni di lavoro:	
727297 (RE4142FF)	Heavy Duty (cl.5)
[NOT TRANSLATED]	
727297 (RE4142FF)	78,93
727437 (RE4142FF60)	0
Cardini porte:	1 sx + 1 dx
Dimensioni esterne, altezza:	2050 mm
Dimensioni esterne, larghezza:	1441 mm
Dimensioni esterne, profondità:	837 mm
Dimensioni esterne, profondità con porte aperte:	1480 mm
Numero e tipologia di porte:	2 Pieno
Numero e tipologia di griglie (incluse):	6 - GN 2/1
Materiale esterno:	Acciaio inox
Materiale interno:	Acciaio inox
Materiale pannelli interni:	Acciaio inox
N° di posizioni:	44; 30 mm

Dati refrigerazione

Tipo di controllo:	Digitale
Tipo di refrigerante:	R404a
Potenza refrigerante:	
727297 (RE4142FF)	751 W
727437 (RE4142FF60)	777 W
Potenza refrigerante alla temperatura di evaporazione:	-30 °C
Peso refrigerante:	290 g
Temperatura minima di funzionamento:	-22 °C
Temperatura massima di funzionamento:	-15 °C
Tipo di funzionamento:	Ventilato

L'azienda si riserva il diritto di apportare modifiche ai prodotti senza preavviso