ZANUSSI PROFESSIONAL

Forni a convezione
Forno a gas 10 griglie GN 1/1

ARTICOLO N° _____

MODELLO N° _____

NOME _____

SIS # _____

AIA # _____

Forni a convezione

Forno a gas 10 griglie GN 1/1

240201 (FCF101G) Forno gas 10 griglie GN 1/1

Descrizione

Articolo N° _____

Rivestimento esterno, fianchi e parte superiore in acciaio AISI 304.
Camera di cottura, supporti teglie, diffusori e pareti di aspirazione in acciaio AISI 430.
Porta a battente, dotata di oblò in cristallo temprato e di dispositivo di chiusura.
Camera di cottura, dotata di illuminazione laterale,con spigoli arrotondati e supporti griglia estraibili.
Riscaldamento ventilato mediante bruciatori atmosferici con dispositivo di sicurezza a termocoppia.
Accensione bruciatore pilota tramite dispositivo piezoelettrico.
Dispositivo umidificatore a 5 livelli di intensità.
Regolazione della temperatura da 30 a 300°C. tramite termostato, e termometro di controllo.
Temporizzatore da 0 a 120 min.
Una coppia di guide per griglie passo 60 mm in dotazione.

Approvazione: _____

Caratteristiche e benefici

- Protezione all'acqua IPX4.
- Supporti griglie facilmente rimovibili senza l'uso di attrezzi.
- Temperatura massima di cottura 300°C.
- Sonda di temperatura disponibile come accessorio.
- Raffreddamento rapido della cella del forno.
- L'illuminazione nella camera di cottura e il supporto teglie “crosswise” permettono di controllare in ogni momento le fasi di cottura.
- 5 livelli di umidificazione per garantire dolci perfetti e arrosti succulenti.
- Soddisfa i requisiti per la sicurezza CE, VDE e DVGW.
- Perfetta uniformità: garantita da una perfetta distribuzione del calore in tutta la camera del forno.

Costruzione

- Piedini regolabili in altezza.
- Accesso a tutti i componenti dalla parte frontale dell'unità.
- Camera forno in acciaio inox con angoli arrotondati.
- Porta forno con doppi vetri temperati.
- Acesso da sportello ai principali componenti elettrici.
- Adduzioni dalla parte sinistra inferiore del forno.
- Scarico integrato.

ZANUSSI PROFESSIONAL

Forni a convezione
Forno a gas 10 griglie GN 1/1

Forni a convezione
Forno a gas 10 griglie GN 1/1

Fronte

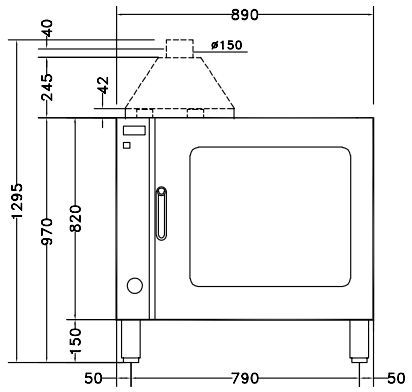

Alto

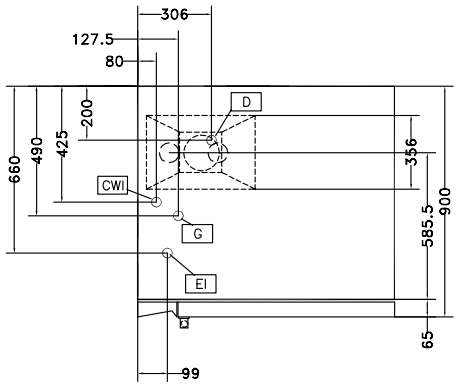

CWI1 = Attacco acqua fredda

CWI2 = Attacco acqua fredda 2

D = Scarico acqua

EI = Connessione elettrica

G = Connessione gas

Lato

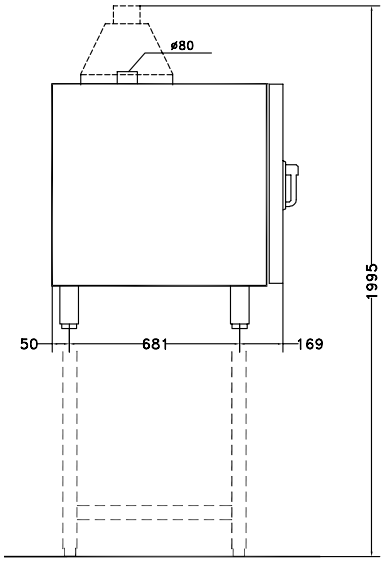

Elettrico

Tensione di alimentazione:	
240201 (FCF101G)	220-230 V/1N ph/50 Hz
Ausiliario:	0.35 kW
Potenza installata	0.35 kW

Gas

Potenza gas:	63066.5 Btu/ora (18.5 kW)

Capacità

Capacità ripiano	10

Informazioni chiave

Dimensioni esterne, altezza:	970 mm
Dimensioni esterne, larghezza:	890 mm
Dimensioni esterne, profondità:	900 mm
Peso netto:	136 kg
Livello funzionale	Basic
Tipologia di griglie	Grastronorm 1/1
Guide:	60 mm
Cicli di cottura - convezione	300 °C
Dimensioni interne, larghezza:	590 mm
Dimensioni interne, profondità:	479 mm
Dimensioni interne, altezza:	680 mm

L'azienda si riserva il diritto di apportare modifiche ai prodotti senza preavviso

Accessori inclusi

- 1 x Guide griglie passo 60 mm per FCF e FCV 10 1/1 elettrici PNC 922121

Accessori opzionali

- 2 griglie GN 1/1 in AISI 304 PNC 921101 ❑
- 2 griglie supporto bacinelle GN 1/2 PNC 921106 ❑
- Addolcitore acqua automatico a sale (non adatto per il montaggio all'interno della base armadiata calda per GN 1/1 e GN 2/1) PNC 921305 ❑
- Sanitizzatore resine per addolcitore acqua PNC 921306 ❑
- Filtro grassi per forni gas 10 e 20 GN (sono necessari 2 filtri per i forni 20 GN) PNC 921700 ❑
- Convogliatore fumi per forni a gas 6 e 10 GN 1/1 e 10 GN 2/1 PNC 921701 ❑
- Kit spillone per FCF 6 e 10 1/1 PNC 921702 ❑
- Kit guida per bacinella raccogli liquidi per FCF 6, 10 1/1, 10 2/1 (bacinella GN esclusa) PNC 921713 ❑
- Supporto armadiato caldo su ruote per 10 1/1 PNC 922023 ❑
- Coppia di griglie GN 1/1 per polli (8 polli per griglia) PNC 922036 ❑
- Supporto per 10 1/1 (in acciaio 18/10) PNC 922102 ❑
- Guide griglie per supporto per 10 1/1 PNC 922106 ❑
- Supporto armadiato con guide per 10 1/1 PNC 922109 ❑
- Supporto armadiato riscaldato con guide per 10 1/1 PNC 922112 ❑
- Supporto aperto su ruote per 10 1/1 PNC 922114 ❑
- Guide griglie passo 80 mm per FCF e FCV 10 1/1 a gas PNC 922116 ❑
- Guide griglie passo 60 mm per FCF e FCV 10 1/1 a gas PNC 922122 ❑
- Kit piedi regolabili per 6 -10 GN 1/1 e 10 GN 2/1 PNC 922127 ❑
- Carrello per struttura scorrevole 10 1/1 PNC 922130 ❑
- Kit doccia a scomparsa PNC 922170 ❑
- Doccia laterale esterna PNC 922171 ❑
- Kit per movimentare la struttura GN 1/1 PNC 922201 ❑
- Griglia GN 1/1 per 8 polli PNC 922266 ❑
- Kit spiedo con griglia e 6 spiedini corti. Per forni GN 2/1 LW e forni CW PNC 922325 ❑
- Telaio per spiedo idoneo ad ospitare spiedini lunghi o corti (non inclusi) - per forni GN 1/1 e 2/1 LW e CW. PNC 922326 ❑
- Affumicatore per forni LW e CW. I legnetti da affumicare sono disponibili come ricambi. PNC 922338 ❑

L'azienda si riserva il diritto di apportare modifiche ai prodotti senza preavviso