ZANUSSI PROFESSIONAL

Preparazione Statica Lavatoio armadiato 1 vasca - 800mm

ARTICOLO N° _____

MODELLO N° _____

NOME _____

SIS # _____

AIA # _____

Preparazione Statica

Lavatoio armadiato 1 vasca - 800mm

133034 (ML1B0817)	Lavatoio armadiato con 1 vasca 500x500mm, 800mm

Descrizione

Articolo N° _____

Costruito interamente in acciaio.Struttura interna saldata in acciaio. Connessione tra pannelli e struttura saldata brevettatata. Piano di lavoro, alto 40 mm, in acciaio AISI 304, incorpora un materiale fonoassorbente ed e' dotato di angoli arrotondati. Alzatina (h=100mm) con R=8mm. Porte fonoassorbenti.Maniglie incassate. Ripiano intermedio ad altezza regolabile con angoli rivettati e rinforzo in acciaio inox.Vasca in AISI 304 con troppopieno e scarico.Dotato di piedini ad altezza regolabile (-10/+60mm)

Approvazione: _____

Caratteristiche e benefici

- Modello conforme alle norme igieniche internazionali sulla pulibilità.

Costruzione

- Struttura completamente in acciaio inox con telaio saldato per conferire massima stabilità al tavolo.
- Piano di lavoro da 40 mm in acciaio inox AISI 304.
- Alzatina (h=100 mm) con R= 8 mm e spessore di 13 mm.
- Facilità di accesso grazie alle porte scorrevoli.
- Suola rinforzata in acciaio inox.
- Miglior accesso al vano grazie alla presenza, per tutte le lunghezze, di solo due porte.
- Pieghe salvamani sui bordi e sottoripiano per una maggiore protezione.
- Piedini in acciaio inox AISI 304 (altezza 200 mm, diametro 64 mm) regolabili in altezza (+ 30, -50 mm).
- Vasca lavatoio in acciaio inox AISI 304 dotata di tubo troppopieno e piletta di scarico.
- Costruzione interamente in acciaio inox per offrire massima durata.

Accessori opzionali

- Sifone singolo in plastica da 1,5" per tavoli con vasca — PNC 855306 ❑
- Sifone singolo in ottone da 1,5" per tavoli con vasca — PNC 855308 ❑
- Gruppo doccia di prelavaggio monoforo — PNC 855315 ❑
- Miscelatore con comando a pedale e canna, per lavatoio su gambe — PNC 855317 ❑
- Rubinetto con canna, 3/4" monoforo — PNC 855319 ❑
- Rubinetto con leva a gomito con canna, 3/4" monoforo — PNC 855322 ❑
- Rubinetto con leva a gomito con doccia e canna, 3/4" monoforo — PNC 855324 ❑
- Rubinetto ad infrarossi con canna, 3/4 " monoforo — PNC 855325 ❑
- Rubinetto con doccione da 3/4", monoforo — PNC 855326 ❑
- Rubinetto a pedale con canna e con pedali caldo e freddo, 3/4" — PNC 855328 ❑

ZANUSSI PROFESSIONAL

Preparazione Statica Lavatoio armadiato 1 vasca - 800mm

Preparazione Statica
Lavatoio armadiato 1 vasca - 800mm

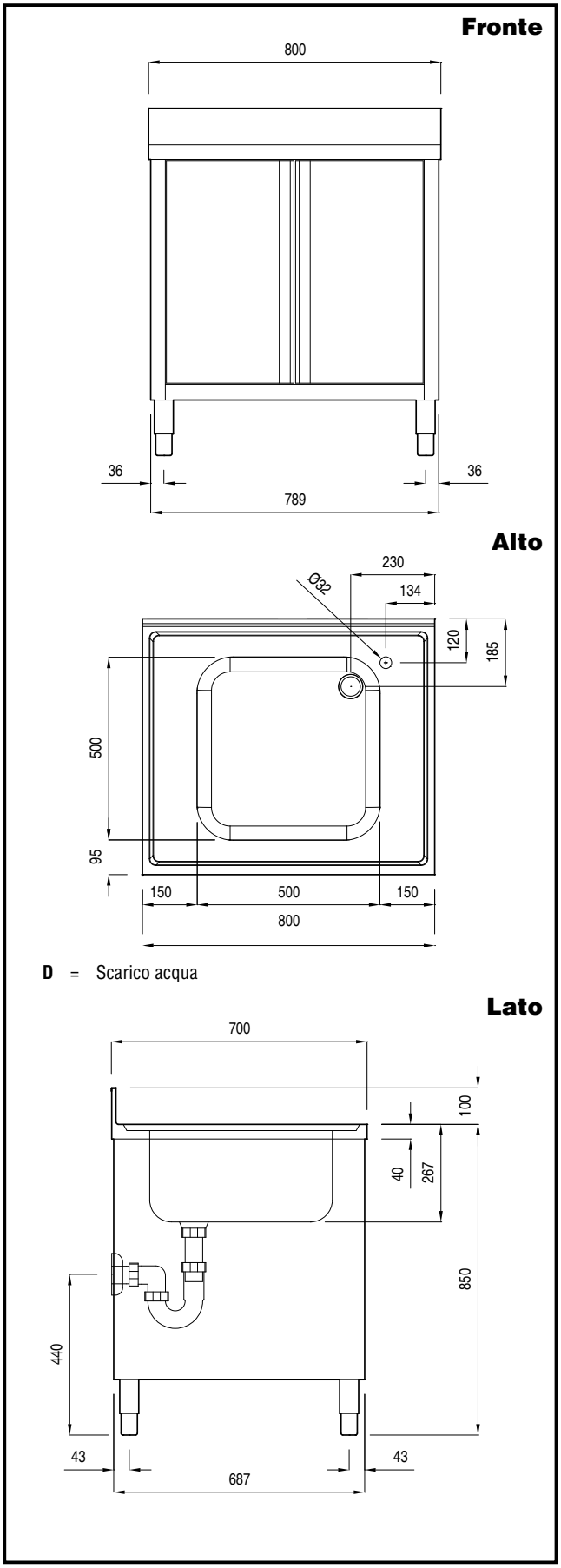

Informazioni chiave

Larghezza armadio:	
133034 (ML1B0817)	710 mm
Profondità armadio:	595 mm
Altezza armadietto:	370 mm
Dimensioni esterne, altezza:	950 mm
Dimensioni esterne, larghezza:	800 mm
Dimensioni esterne, profondità:	700 mm
Dimensione alzatina, altezza:	100 mm
Dimensione alzatina, profondità:	13 mm
Dimensione alzatina, raggio:	R=8
Numero di ciotole	1
Dimensione ciotole	500x500xH250
Numero e tipologia di porte:	1 Cernierato
Peso netto:	45 kg

L'azienda si riserva il diritto di apportare modifiche ai prodotti senza preavviso