ZANUSSI PROFESSIONAL

Preparazione Statica
Ripiano forato - finitura scotch-brite 10/10 max 150 kg

ARTICOLO N° _____

MODELLO N° _____

NOME _____

SIS # _____

AIA # _____

Preparazione Statica

Ripiano forato - finitura scotch-brite 10/10 max 150 kg

850232 (S3F5492)	Ripiano forato - finitura scotch-brite 10/10 max 150 kg

Descrizione

Articolo N° _____

Ripiano forato in acciaio AISI 304, finitura Scotch -Brite facilmente incastrabile sul montante.
Pieghe schiacciate salvamani su tutto il perimetro.
Portata max.150 Kg uniformemente distribuiti.

Approvazione: _____

Caratteristiche e benefici

- Modello conforme alle norme igieniche internazionali sulla pulibilità.
- Gli elementi possono essere assemblati utilizzando da 3 a 6 ripiani e 2 montanti laterali.
- Nelle combinazioni in linea, gli scaffali possono condividere un montante.
- I montanti laterali sono disponibili in 2 diverse lunghezze (1510 mm or 1830 mm) e hanno i piedini regolabili in altezza.
- Portata massima fino a 150 kg per ciascun ripiano.

Costruzione

- Pannelli con pieghe salvamani su tutti i bordi a garanzia di una maggior sicurezza.
- Giunti in acciaio inox per permettere un facile e rapido fissaggio dei ripiani ai montanti.
- Pulizia semplificata grazie alle superfici lisce e finemente satinate, ai bordi arrotondati, all'assenza di spigoli.
- Disponibili come opzionali crociere in acciaio inox AISI 304, ganci e ruote.
- Costruiti interamente in acciaio inox AISI 304 per garantire la lunga durata in ambienti con elevata umidità.
- Dotato di gambe quadrate da 25x25mm.

Accessori opzionali

- Montante in acciaio completo di due piedini - tubo 25x25 - 11 ripiani a dist. 160 mm — PNC 850177 ❑
- Montante in acciaio completo di due piedini - tubo 25x25 - 11 ripiani a dist. 160 mm — PNC 850284 ❑
- Crociera - acciaio 30/10 — PNC 850291 ❑
- Coppia ganci per collegamenti ad angolo Aisi 304 15/10 — PNC 850386 ❑

ZANUSSI PROFESSIONAL

Preparazione Statica
Ripiano forato - finitura scotch-brite 10/10 max 150 kg

Preparazione Statica
Ripiano forato - finitura scotch-brite 10/10 max 150 kg

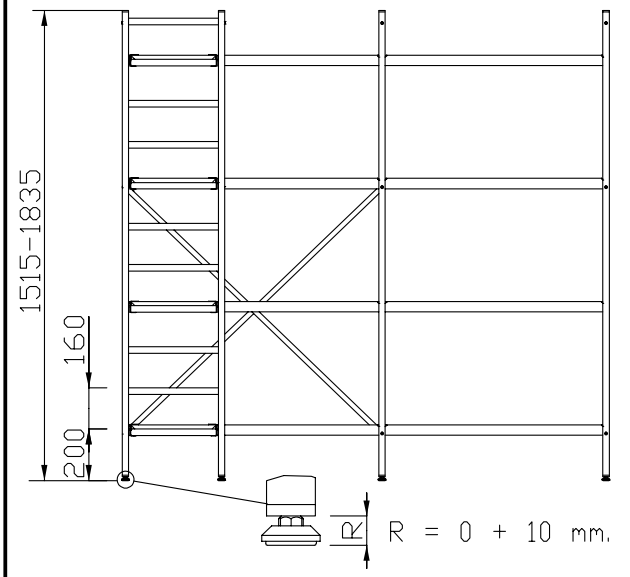

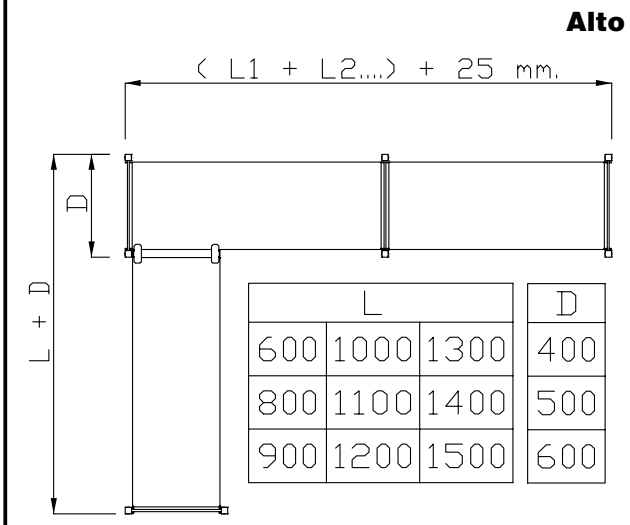

L			D
600	1000	1300	400
800	1100	1400	500
900	1200	1500	600

Informazioni chiave

Struttura:	
850232 (S3F5492)	Forato
Dimensioni esterne, altezza:	40 mm
Dimensioni esterne, larghezza:	925 mm
Dimensioni esterne, profondità:	540 mm
Piano di lavoro/raggio mensola:	90°
Materiale mensola:	AISI 304
Spessore mensola:	1 mm
Massima capacità di carico:	150 Kg kg
Peso netto:	5 kg

L'azienda si riserva il diritto di apportare modifiche ai prodotti senza preavviso