ZANUSSI PROFESSIONAL

Movimentazione Stoviglie Trasportatore a corde: unita' lineare cernita 1000 mm

ARTICOLO N° _____

MODELLO N° _____

NOME _____

SIS # _____

AIA # _____

Movimentazione Stoviglie

Trasportatore a corde: unita' lineare cernita 1000 mm

865125 (HSCCTL10)	Trasportatore a corde: unita' lineare cernita 1000 mm

Descrizione

Articolo N° _____

Realizzato in acciaio inox 304 AISI senza gambe. Cavi doppi in poliuretano rinforzato da 15 mm. Il bordo inferiore consente il collegamento ai piani di smistamento. Progettato per vassoi fino a 375x530 mm.

Approvazione: _____

Caratteristiche e benefici

- Gambe non incluse.
- La gamma permette un elevato numero di combinazioni.
- A parete su richiesta.
- Possibilità di installare pulsanti di emergenza remoti di facile accesso.
- Carico massimo di 5 kg/m distribuito uniformemente.
- Per distanze superiori a 3 m è necessaria un'altra coppia di gambe.

Costruzione

- Per i vassoi fino a 375x530 mm.
- Trasportatori disponibili con bordo basso su un lato, per favorire lo scarico quando viene utilizzato come unità di smistamento.
- Tutte le superfici lisce con finitura lucida.
- Profilo con doppia piegatura per eliminare spigoli vivi.
- Base trasportatore piana in acciaio inox per facilitare le operazioni di pulizia.
- Realizzata in acciaio inox AISI 304, spessore 1,5 mm.
- Corda in poliuretano rinforzato, larga 15 mm per facilitare lo scorrimento cesti e la pulizia.

Accessori opzionali

- Kit 2 gambe per trasportatore a corde — PNC 865138 ❑
- Indicatore vassoio vuoto — PNC 865140 ❑
- Interruttore emergenza trasportatore a corde — PNC 865141 ❑
- Attivatore/disattivatore trasportatore a corde — PNC 865142 ❑
- Kit per saldare le corde — PNC 865143 ❑

ZANUSSI PROFESSIONAL

Movimentazione Stoviglie Trasportatore a corde: unita' lineare cernita 1000 mm

Movimentazione Stoviglie
Trasportatore a corde: unita' lineare cernita 1000 mm

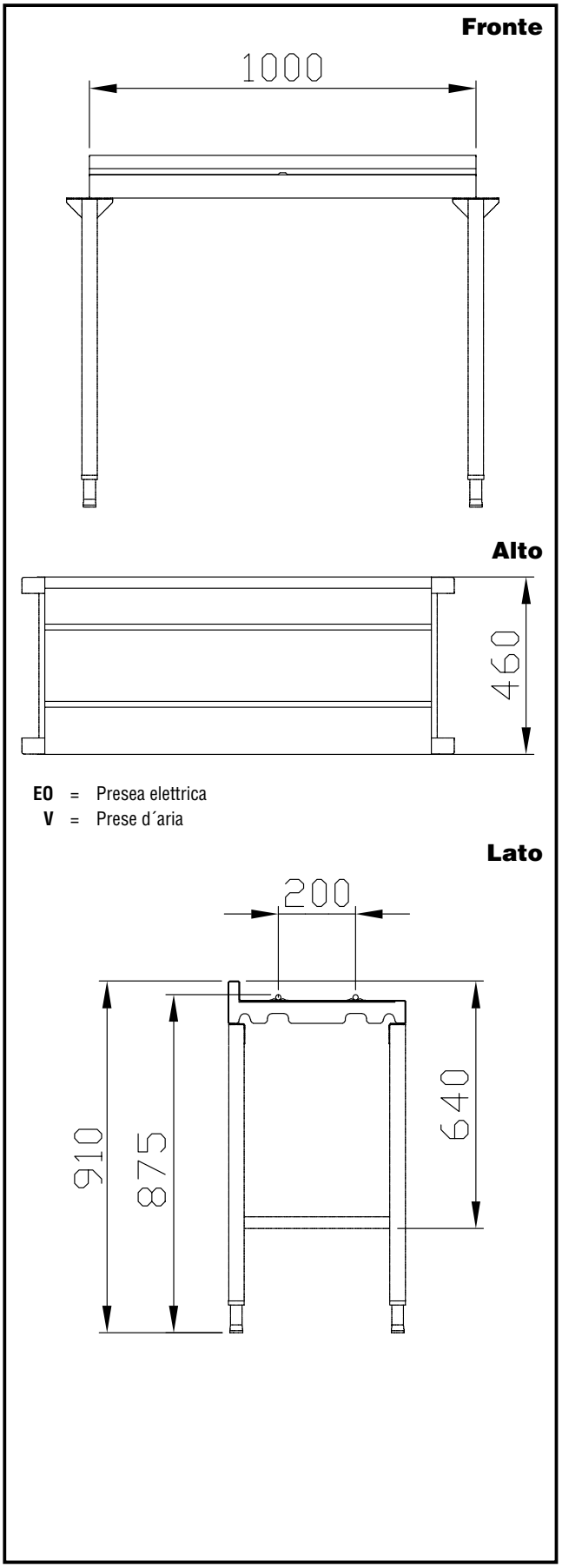

Informazioni chiave

Dimensioni esterne, altezza:	
865125 (HSCCTL10)	110 mm
Dimensioni esterne, larghezza:	1000 mm
Dimensioni esterne, profondità:	460 mm
Peso netto:	13 kg
Regolazione altezza:	50/50 mm
Materiale vasca	AISI 304 - EN 1.4301

L'azienda si riserva il diritto di apportare modifiche ai prodotti senza preavviso