ARTICOLO N° _____

MODELLO N° _____

NOME _____

SIS # _____

AIA # _____

Lavaggio Stoviglie
Tunnel di asciugatura per lavastoviglie a cesto trascinato modulare, carico dx, ad angolo

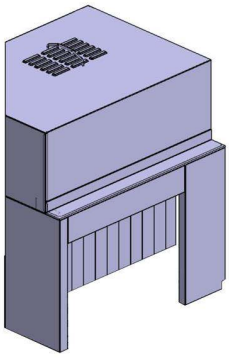

Lavaggio Stoviglie

Tunnel di asciugatura per lavastoviglie a cesto trascinato modulare, carico dx, ad angolo

864512 (ADTERC90MD)	Tunnel di asciugatura per lavastoviglie a cesto trascinato modulare, carico dx, ad angolo
864513 (ADTELC90MD)	Tunnel di asciugatura per lavastoviglie a cesto trascinato modulare, carico sx, ad angolo

Descrizione

Articolo N° _____

Il tunnel di asciugatura ad angolo puo' essere installato in ogni lavastoviglie a cesto trascinato modulari. Costruito interamente in acciaio AISI 304. Asciuga completamente i piatti grazie al mix di aria interna ed esterna. L'aggiunta di aria fresca esterna contribuisce a ridurre l'umidita' interna incrementando l'efficacia di asciugatura.Controllato elettronicamente.Il tunnel di asciugatura ad angolo deve essere installato assieme alla curva di 90° or 180° movimentata dalla lavastoviglie.Direzione di alimentazione: da destra verso sinistra.

Approvazione: _____

Caratteristiche e benefici

- Controllo elettronico per ottimizzare i risultati di asciugatura.
- Design igienico garantisce una facile pulizia.
- Progettato per essere inserito su una curva da 90° o 180°, immediatamente dopo una lavastoviglie a cesto trascinato.
- Il sistema di movimentazione dalla lavastoviglie e la curva trascina automaticamente i cestelli attraverso l'asciugatura.
- La zona di asciugatura elimina qualsiasi traccia di acqua dalle stoviglie grazie ad un potente ventilatore che aspira aria secca dall'esterno, con minima dispersione di temperatura e vapore.

Costruzione

- Tunnel di asciugatura in acciaio inox AISI 304.

Lavaggio Stoviglie
Tunnel di asciugatura per lavastoviglie a cesto trascinato modulare, carico dx, ad angolo

Lavaggio Stoviglie
Tunnel di asciugatura per lavastoviglie a cesto trascinato modulare, carico dx, ad angolo

Fronte

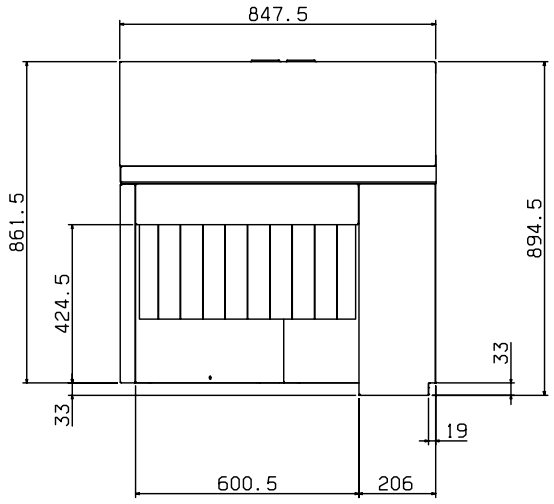

Alto

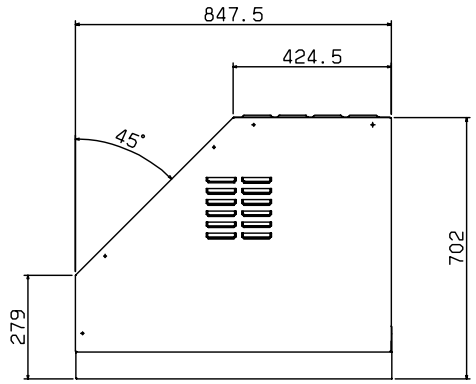

EI = Connessione elettrica
V = Prese d´aria

Lato

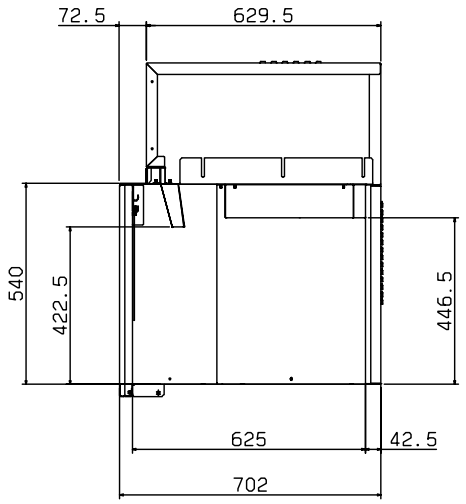

Elettrico

Tensione di alimentazione:	
864512 (ADTERC90MD)	400 V/3N ph/50/60 Hz
864513 (ADTELC90MD)	400 V/3N ph/50/60 Hz
Watt totali:	8.5 kW

Informazioni chiave

Dimensioni esterne, altezza:	895 mm
Dimensioni esterne, larghezza:	850 mm
Dimensioni esterne, profondità:	706 mm
Peso netto:	70 kg

L'azienda si riserva il diritto di apportare modifiche ai prodotti senza preavviso