ZANUSSI PROFESSIONAL

Preparazione Statica
Double Hand Wash Basin

ARTICOLO N° _____

MODELLO N° _____

NOME _____

SIS # _____

AIA # _____

Preparazione Statica

Double Hand Wash Basin

153999 (LPD) Lavamani ad una vasca (340x240x150mm) con rubinetto completo di canna e foro di scarico e una vasca piu' bassa (340x340x160mm) con rubinetto completo di canna, foro di scarico e griglia di supporto

Descrizione

Articolo N° _____

Montaggio a pavimento.
Costruzione interamente in acciaio inox 18/10.
Vasche stampate ed insonorizzate, con angolii arrotondati .
Vasca superiore lavamani da 300 x 240 x 150 mm e vasca vuotatoio inferiore dotata di griglia di appoggio in acciaio.

Approvazione: _____

Caratteristiche e benefici

- Modello conforme alle norme igieniche internazionali sulla pulibilità.
- Facile da pulire grazie alla vasca con spigoli arrotondati.
- I lavamani possono essere dotati di una parete attrezzata con distributore carta e sapone (in optional).

Costruzione

- Gruppo erogatore acqua diametro 1/2'' e piletta di scarico forniti di serie.
- Costruito interamente in acciaio inox 18/10.
- Vasca stampata insonorizzata con angoli arrotondati in acciaio inox e bordino arrotondato antigocciolamento.
- Alzatina posteriore 30 mm in altezza e 1,5 mm di spessore.
- Sifone compreso nella fornitura.
- Vasca superiore (300x240x150 mm) e vuotatoio inferiore con griglia di appoggio in acciaio.
- Piedini a sezione quadrata (40x40mm).

Accessori opzionali

- Sifone singolo in plastica da 1,5" per tavoli con vasca PNC 855306 ❑
- Sifone singolo in ottone da 1,5" per tavoli con vasca PNC 855308 ❑

ZANUSSI PROFESSIONAL

Preparazione Statica
Double Hand Wash Basin

Zanussi Professional
www.zanussiprofessional.it
zanussiprofessional@electrolux.it

Preparazione Statica
Double Hand Wash Basin

Fronte

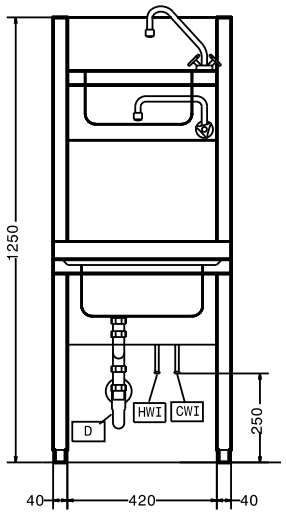

Alto

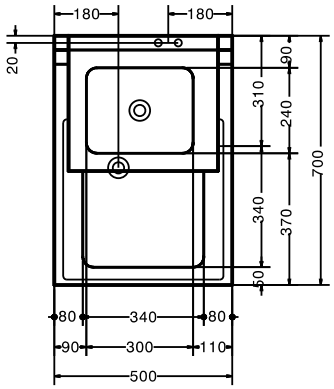

D = Scarico acqua

Lato

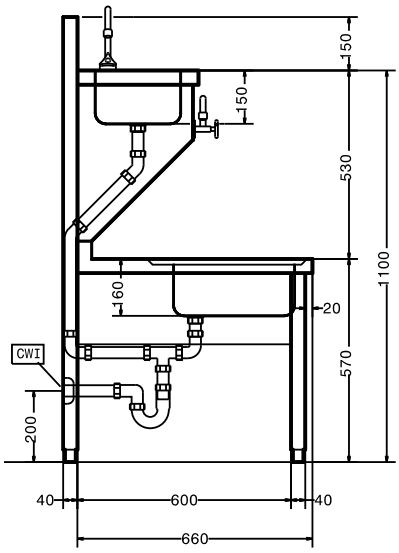

Acqua

Dimensioni foro di scarico acqua di scolo:	
153999 (LPD)	1"1/2

Informazioni chiave

Dimensioni esterne, altezza:	1250 mm
Dimensioni esterne, larghezza:	500 mm
Dimensioni esterne, profondità:	700 mm
Numero di ciotole	1
Dimensione ciotole	340x340xH160
Spessore piano di lavoro:	50 mm
Peso netto:	50 kg

L'azienda si riserva il diritto di apportare modifiche ai prodotti senza preavviso